REALIZAČNÍ PROJEKT PRO MĚSTO VOLYNĚ

FA ČVUT Praha LS 2020/2021

vypracovala: Lada Chromelová

Spolupráce: Natálie Kristýnková, Anna Laubová,
Norbert Lichý, Jáchym Růžička

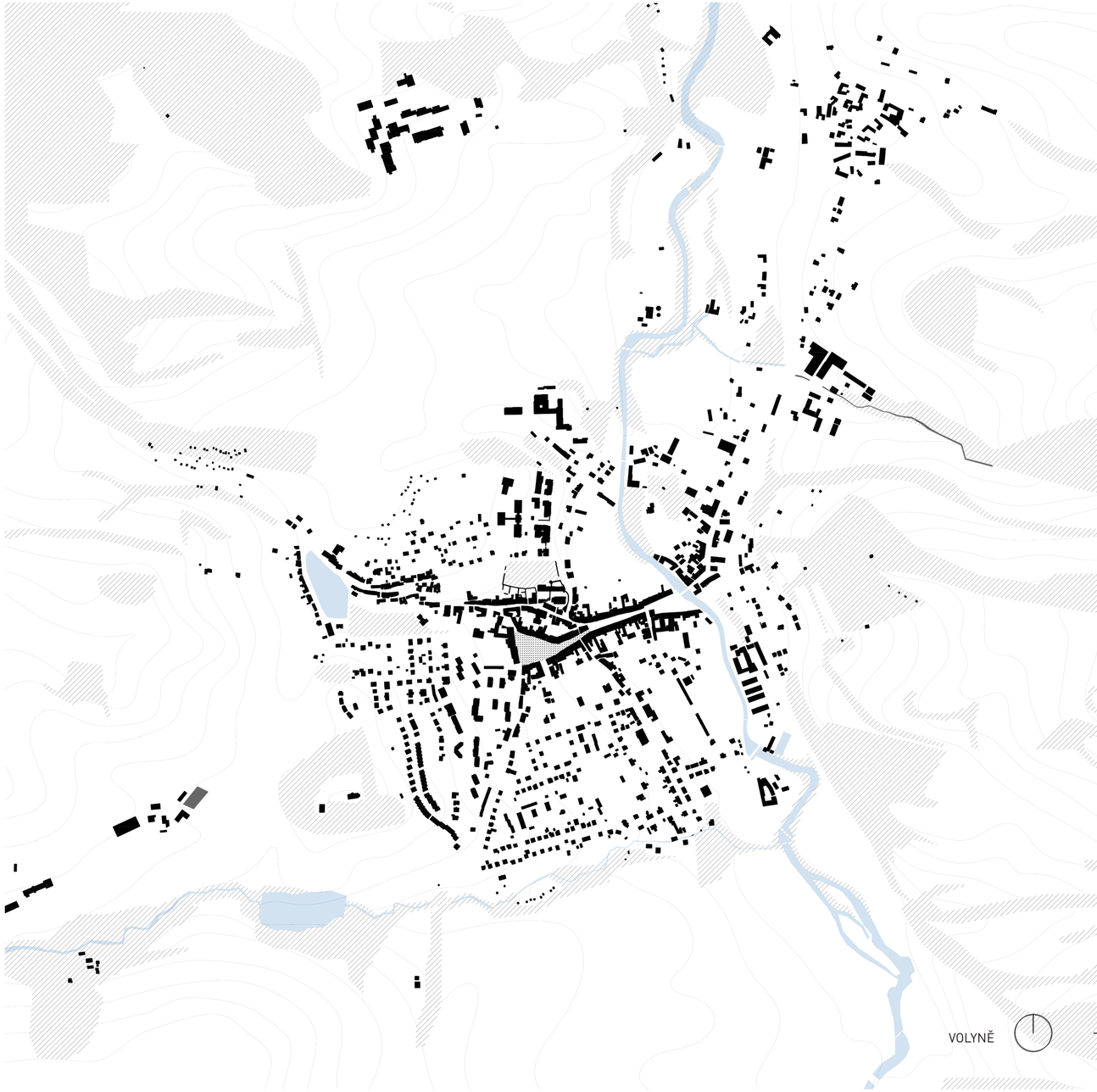
VOLYNĚ

MĚSTO VOLYNĚ

Město Volyně, nazýváno též jako brána Šumavy, leží v údolí mezi několika kopci v Pošumaví.
Původně jako trhová osada vznikla na obchodní cestě do Bavor, roku 1299 byla svatovítským proboštem Oldřichem povýšena na město. Městem prochází hlavní tah od Strakonic do Vimperka a dále do Německa. Volyně spadá do okresu Strakonice v Jihočeském kraji a je položené v nadmořské výšce 461 m n. m.

Aktuální počet obyvatel je 3014. Protéká zde řeka Volyňka, od které se město rozrůstá na východním svahu. Centrum města s náměstím se nachází kousek nad řekou.

Mezi hlavní dominanty města patří renesanční Stará radnice, která byla barokně i později upravována, uvnitř radnice jsou původní renesanční freskové výzdoby. Nedaleko od náměstí je mohutná dvoupatrová tvrz z konce 13.století a gotický kostel Všech svatých z počátku 14.století. Na protější straně od města se na kopci nachází kaple Anděla Strážce s výhledem na město a okolí. Kopce dodávají městu jedinečný charakter. Na svazích jsou stále zachované typické meze členící okolní krajinu.

Ve městě je jedna mateřská a jedna základní škola. Důležitá pro město je Vyšší odborná škola a Střední průmyslová škola specializující se na dřevěné konstrukce a tvorbu nábytku. Kromě toho je zde ještě střední jazyková škola. Unikátem Volyně je zachovalé říční plovárny z let 1939 - 1941, která se nachází na jihovýchodní straně města.

Město Volyně má velmi kompaktní charakter zástavby. Jednotlivé veřejné prostory jsou velmi dobře ukotveny a zapojeny do kontextu města. Z několika námi vytipovaných míst, jež by mohly mít potenciál k budoucímu rozvoji, postupně zpracováváme jako jednotlivci několik míst. Náš výběr pramení z osobního rozhodnutí, nikoliv z nutnosti některé místa akutně změnit. Projekty představují menší zásahy možné k realizaci a ke zlepšení veřejných prostorů.

SEZNAM PROJEKTŮ:

1. MÍSTO K SETKÁVÁNÍ
   Natálie Kristýnková
2. PŘEDPROSTOR U ŠKOL
   Natálie Kristýnková
3. SCHODY U ŘEKY
   Norbert Lichý
4. STEZKA PODÉL ŘEKY
   Norbert Lichý
5. PROSTOR U KOUPALIŠTE, SAUNA
   Anna Laubová
6. VYHLÍDKA
   Lada Chromelová
7. ROZHLEDNA
   Jáchym Růžička
8. ALTÁN
   Jáchym Růžička

3. MÍSTO K SETKÁVÁNÍ

MÍSTO K SETKÁVÁNÍ

Místo k setkávání je umístěno v prostoru ostrůvku uprostřed klidné křižovatky, kudy proudí ráno i odpoledne studenti z nedaleké střední školy. Hlavní dominantou křižovatky je vzrostlý strom. Prostor, kopírující tvar ostrůvku, kolem stromu je zpevněn mlatovým povrchem.
Skladbu mlatového povrchu tvoří obrusný vrstva (upravená lomová výsivka) 0/4mm, barva okrová, tl. 40mm; zhutněné drcené kamenivo 0/32mm, tl. 60mm; a zhutněné drcené kamenivo 32/64mm, tl. 150mm.
Sezení kolem stromu je navrženo v podobě tří dřevěných laviček. Ty mají rozměry 1600x600m, jsou vyrobeny ze tří délek dubových hranolů průřezu 100x40mm spojených k sobě lepením a závitovými tyčemi průměru 10mm. Lavičky jsou kotveny do betonového základu pomocí (ze spodní strany přišroubované) ocelové pásoviny s navařenými trny.

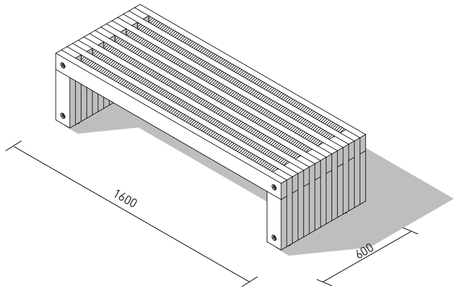

PŘIČNÝ ŘEZ ÚZEMÍM

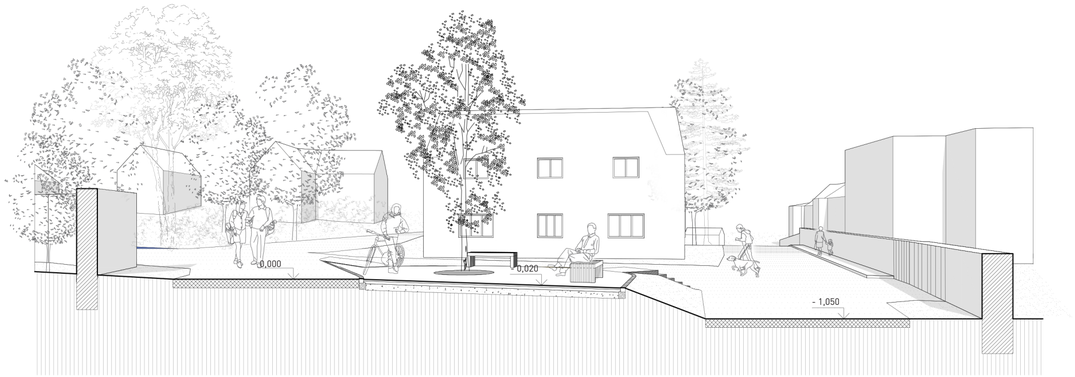

PŮDORYS
M 1: 500

AXONOMETRIE, POUŽITÍ MATERIÁLŮ

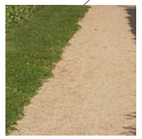

mlátový povrch

dřevo dub

ochranná kruhová mříž

betonové schody

DETAIL POHLED PŘEDNÍ
M 1:10

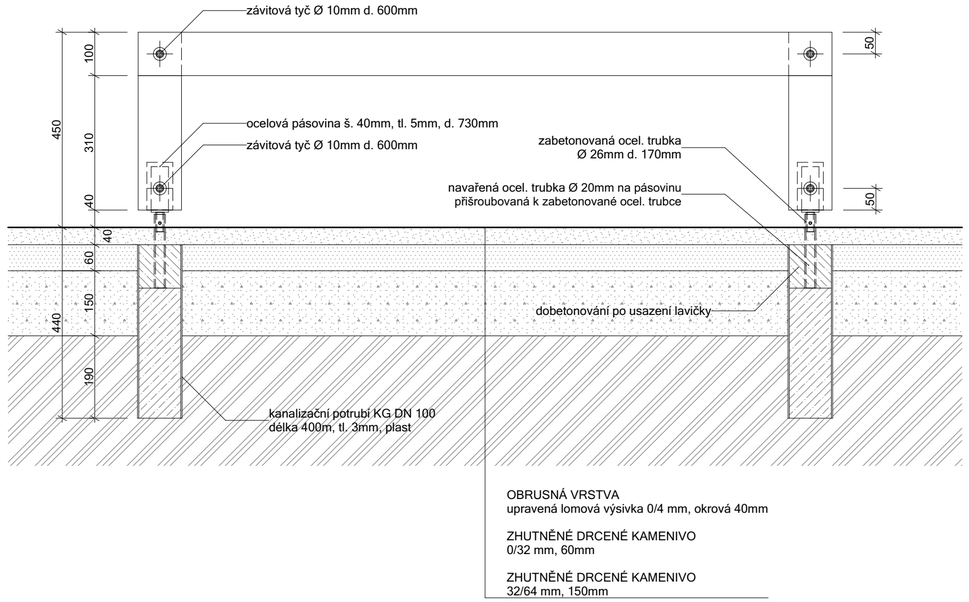

PŮDORYS
M 1:10

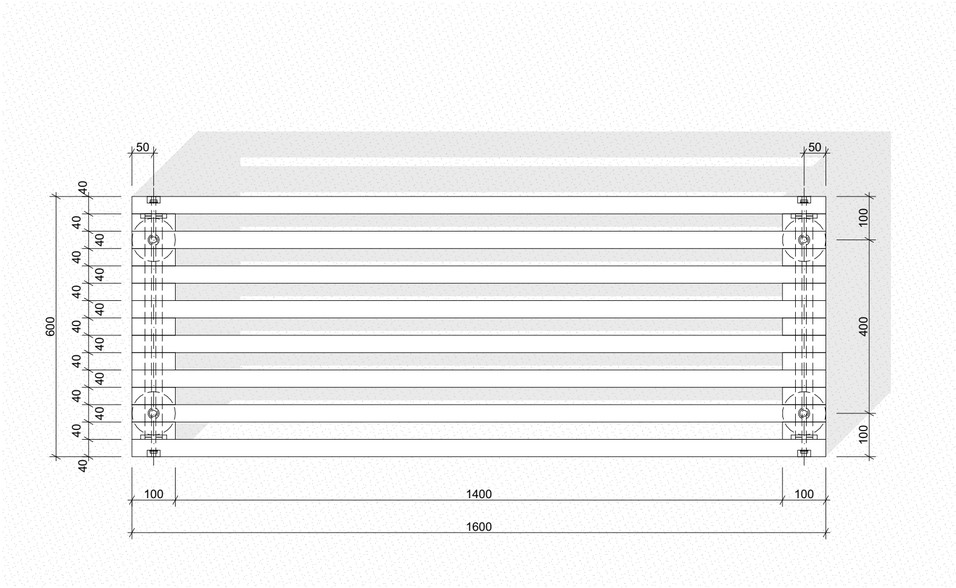

DETAIL POHLED BOČNÍ
M 1:10

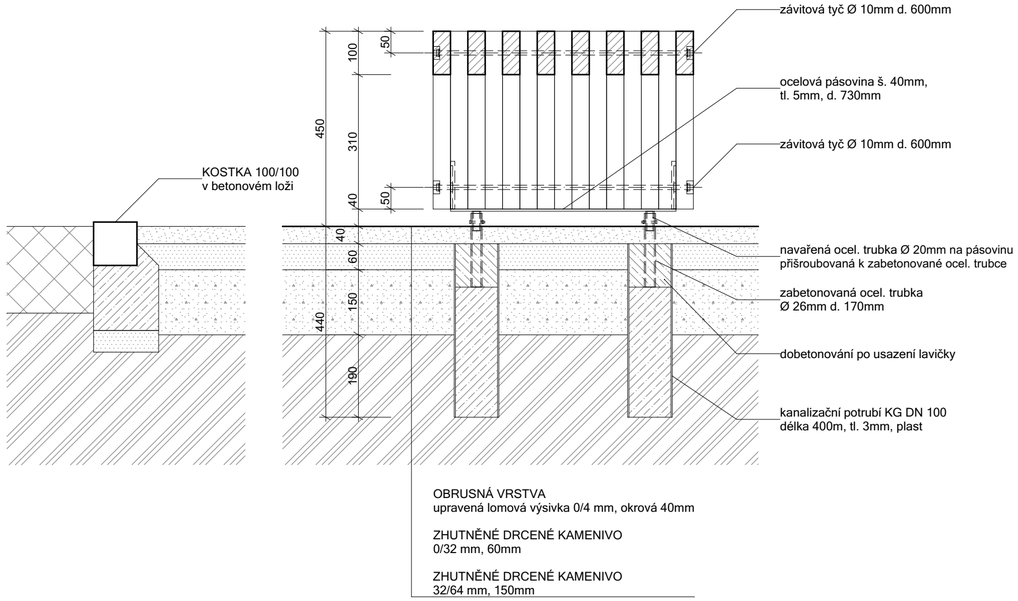

SEZNAM PRVKŮ

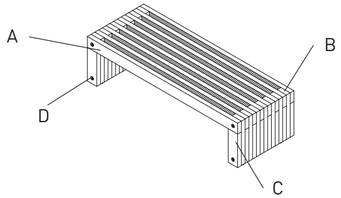

A		hranol obdélníkového průřezu, spojení lepením materiál dub	100 x 40 x 1600 mm	8 ks
B		hranol obdélníkového průřezu, spojení lepením materiál dub	100 x 40 x 410 mm	14 ks
C		hranol obdélníkového průřezu, spojení lepením materiál dub	100 x 40 x 310 mm	16 ks
D		ocelová pásovina s navařenými ocelovými trubkami tl. 5mm	40 x 730 x 5 mm	2 ks
E		závitová tyč Ø 10mm zakončená maticí a podložkou M10 materiál ocel	dl. 600 mm	4 ks

6. VYHLÍDKA

VYHLÍDKA

Vyhlídka je umístěná na cestě ke třem kapličkám. Turistická trasa začínající u kolejiště na východní straně města pokračuje kolem rodinných domů do kopce k první kapličce Anděla Strážce. Pokud pokračujeme k Výklenkové kapli, potkáváme vyhlídku, malou dřevěnou stavbu tvaru trojúhelníku. Je navržena tak, aby poskytla výhled na město Volyni. Po přestávce strávené na vyhlídce se dostáváme k Výklenkové kapli, a nakonec i ke kapli sv. Vojtěcha.
Vyhlídka je drobná krajinná stavba o půdorysných rozměrech 2720x4140mm a výšce 4800mm. Je tvořena smrkovými hranoly průřezu 160x160mm spojených závitovými tyčemi průměru 20mm. Spodní podlaha vyhlídky je 450mm nad terénem, umožňující tak pohodlné sezení na její hraně. Vrchní podlaha je ve výšce 3400mm a přístup na ni je pomocí ohnutých ocelových tyčí tvořících žebřík. Zábradlí je pak taktéž tvořeno z ocelových tyčí. Celá vyhlídka je založena na betonových patkách dosahujících nezámrzné hloubky 800mm.

PŮDORYS
M 1: 10 000

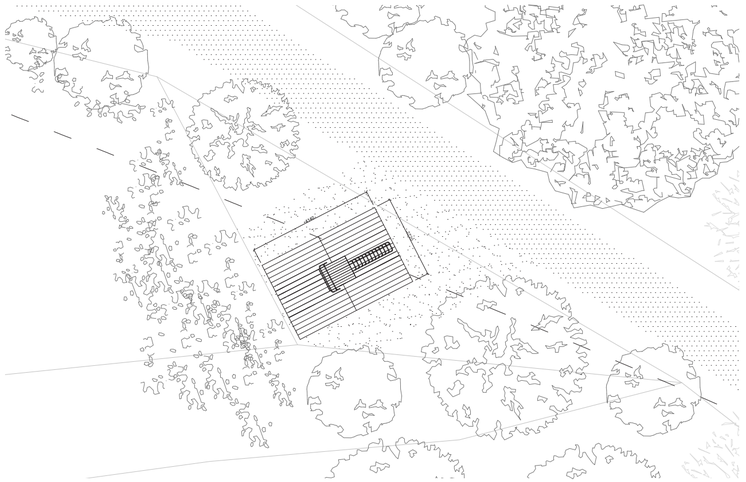

PODÉLNÝ ŘEZ ÚZEMÍM

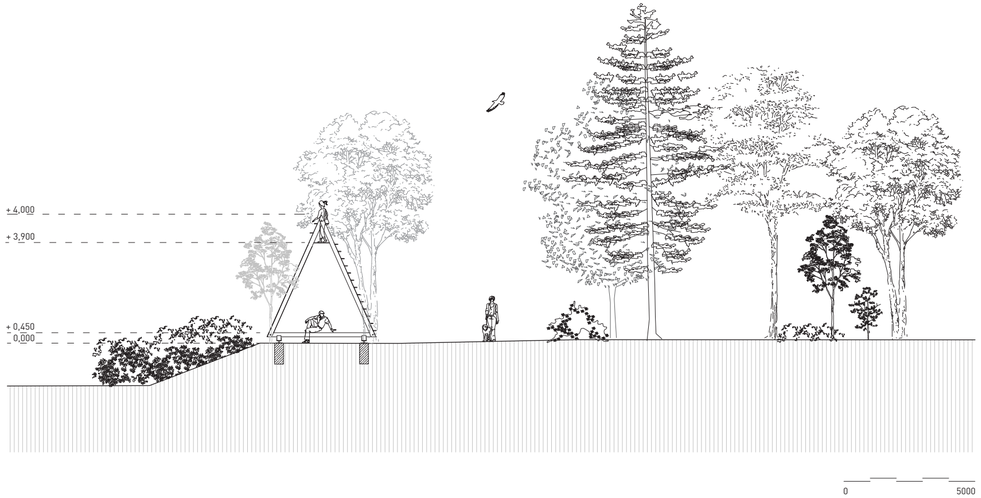

SPOJENÍ HLAVNÍCH PODÉLNÝCH ČÁSTÍ U VRCHOLU

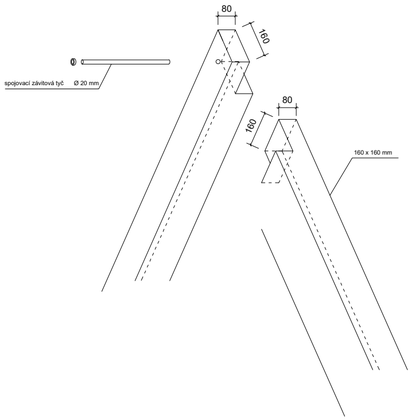

SPOJENÍ HLAVNÍCH PODÉLNÝCH ČÁSTÍ VE SPOD

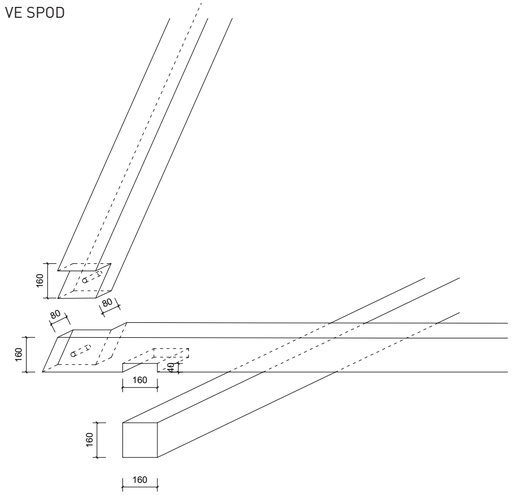

AXONOMETRIE

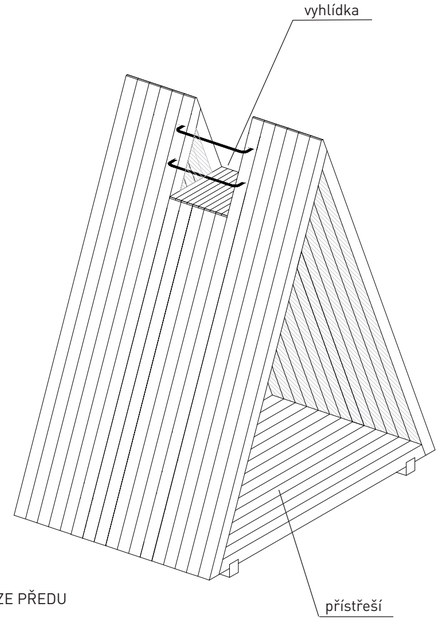

POHLED ZE PŘEDU

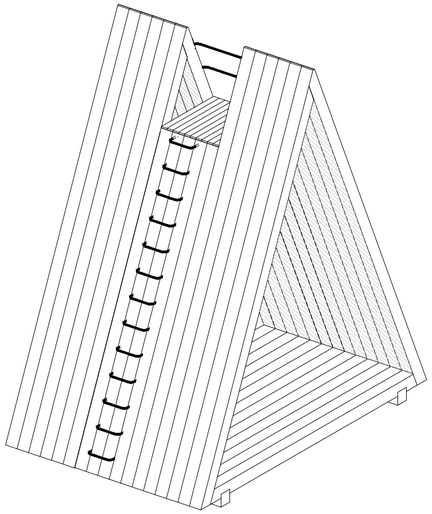

POHLED ZE ZADU

DETIAL VRCHOLU S PODESTOU
M 1:20

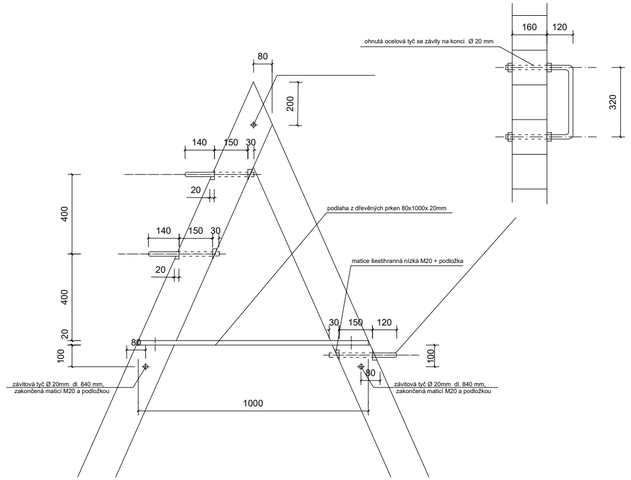

BOČNÍ POHLED
M 1:50

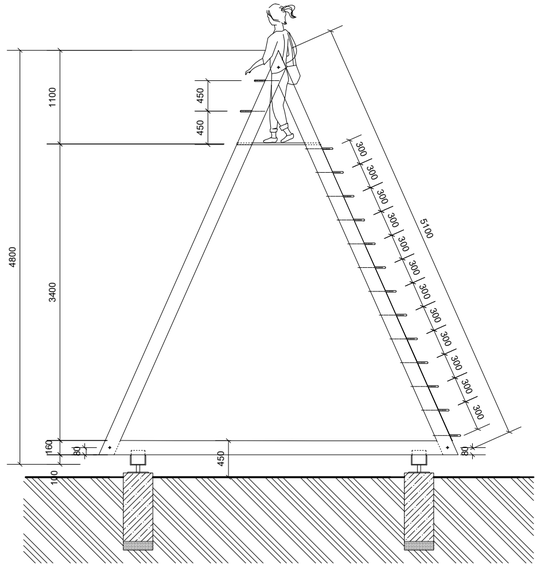

ULOŽENÍ VYHLÍDKY NA ZÁKLADOVÉ PATKY
M 1:20

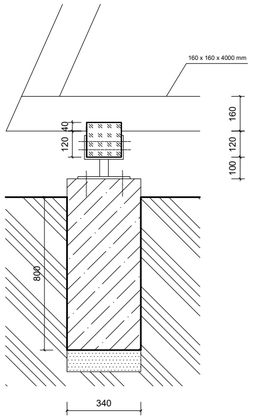

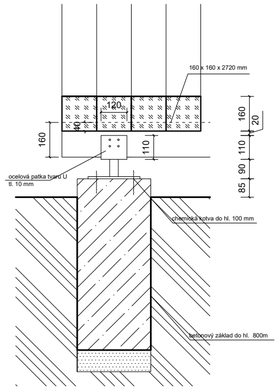

PŮDORYS
M 1:50

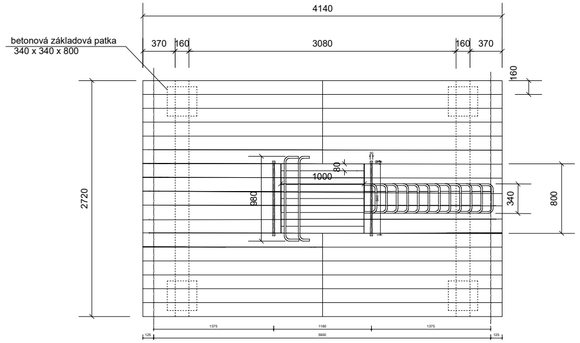

SEZNAM DŘEVĚNÝCH PRVKŮ

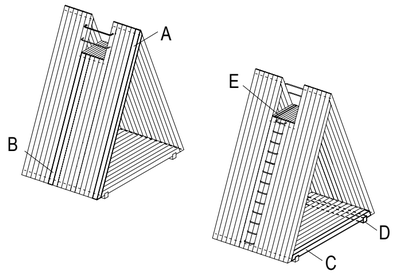

A		hranol čtvercového průřezu, spojení přeplátování dřevo modřín	160 x 160 x 5100 mm	24 ks
B		hranol čtvercového průřezu, spojení přeplátování dřevo modřín	160 x 160 x 3900 mm	10 ks
C		hranol čtvercového průřezu, spojení přeplátování dřevo modřín	160 x 160 x 3800 mm	10 ks
D		hranol čtvercového průřezu, spojení přeplátování dřevo modřín	160 x 160 x 2720 mm	2 ks
E		prkno obdelníkového průřezu, napojení na šikmé hranoly pomocí hliníkových hřebíků	80 x 20 x 1000 mm	10 ks

SEZNAM OCELOVÝCH PRVKŮ

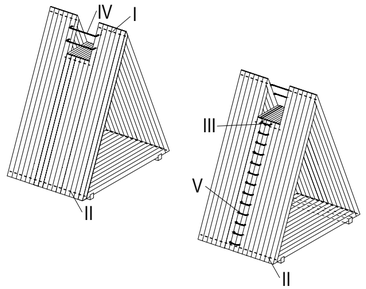
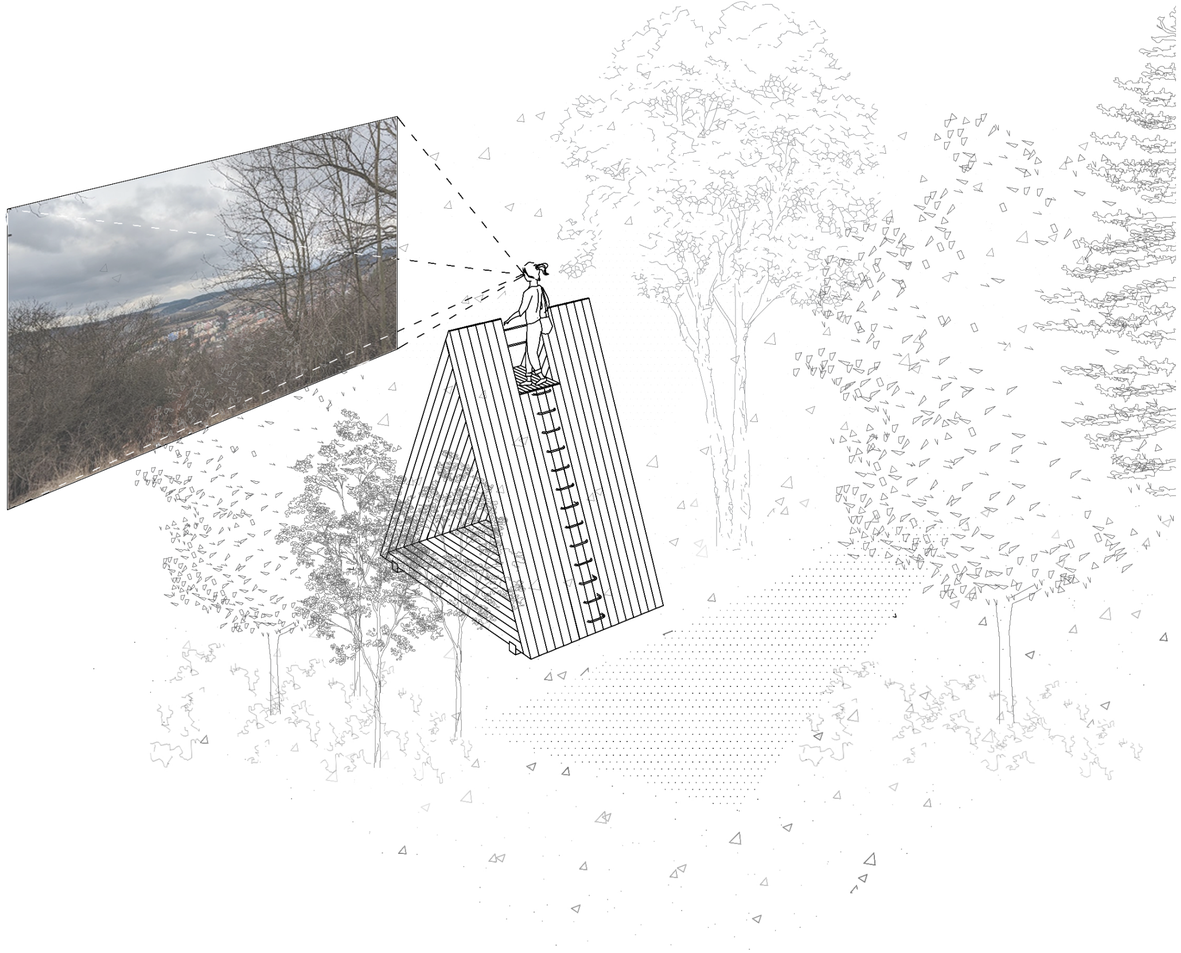
I	vrchní spojovací závitová tyč Ø 20mm, zakončená maticí a podložkou M20 materiál ocel	dl. 1000 mm	2 ks
II	spodní spojovací závitová tyč Ø 20mm, zakončená maticí a podložkou M20 materiál ocel	dl. 2760 mm	2 ks
III	prostřední spojovací závitová tyč Ø 20mm, zakončená maticí a podložkou M20 materiál ocel	dl. 840 mm	2 ks
IV	záradlí - ohýbaná závitová tyč Ø 20mm, zakončená maticí a podložkou M20 materiál ocel	dl. 1500 mm	2 ks
V	schody - ohýbaná závitová tyč Ø 20mm, zakončená maticí a podložkou M20 materiál ocel	dl. 920 mm	13 ks