RENAULT CAPTUR
ver. 2020

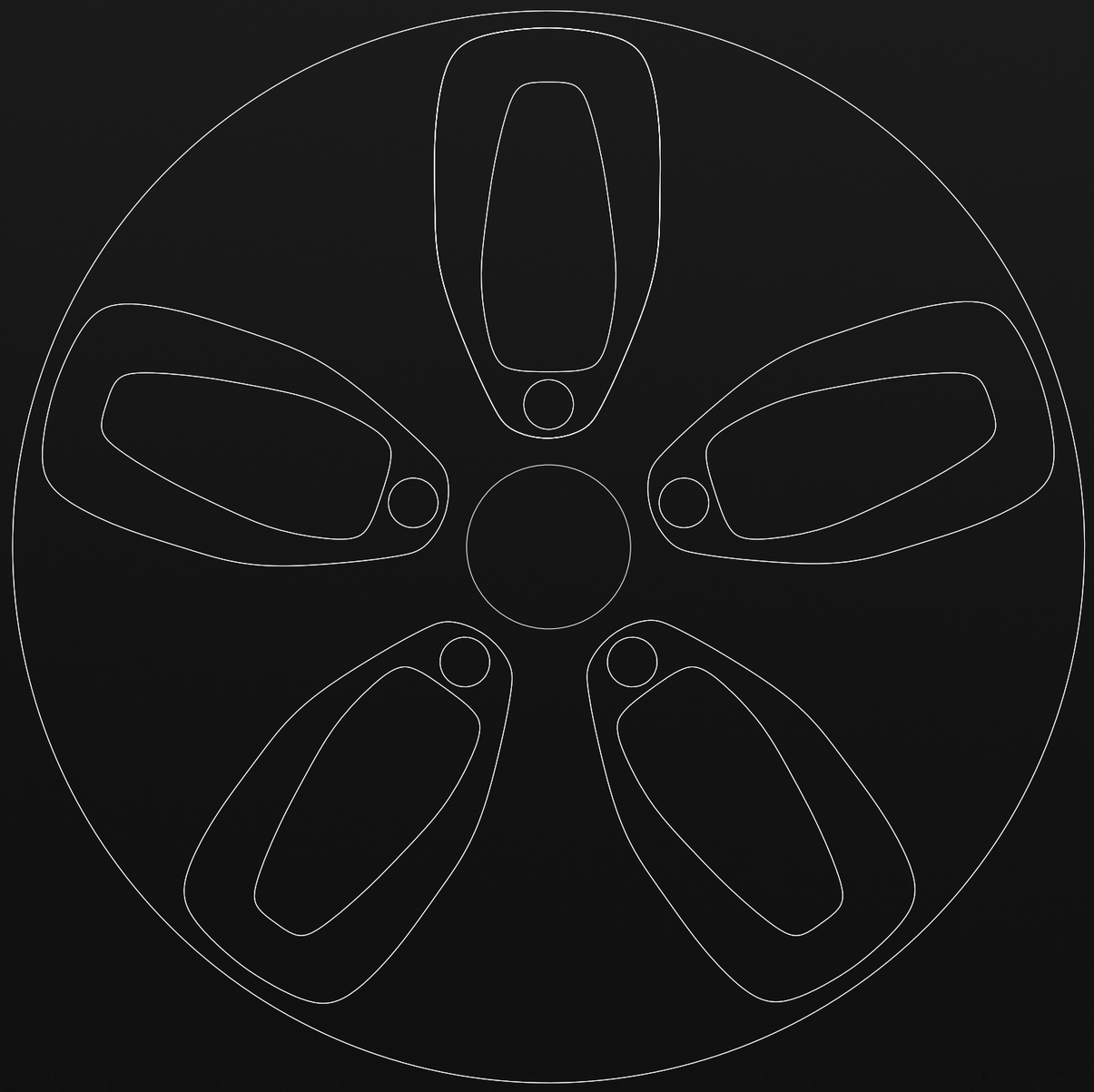

Barbora Malovaná
JJ/MB ZS 2020 - 2021

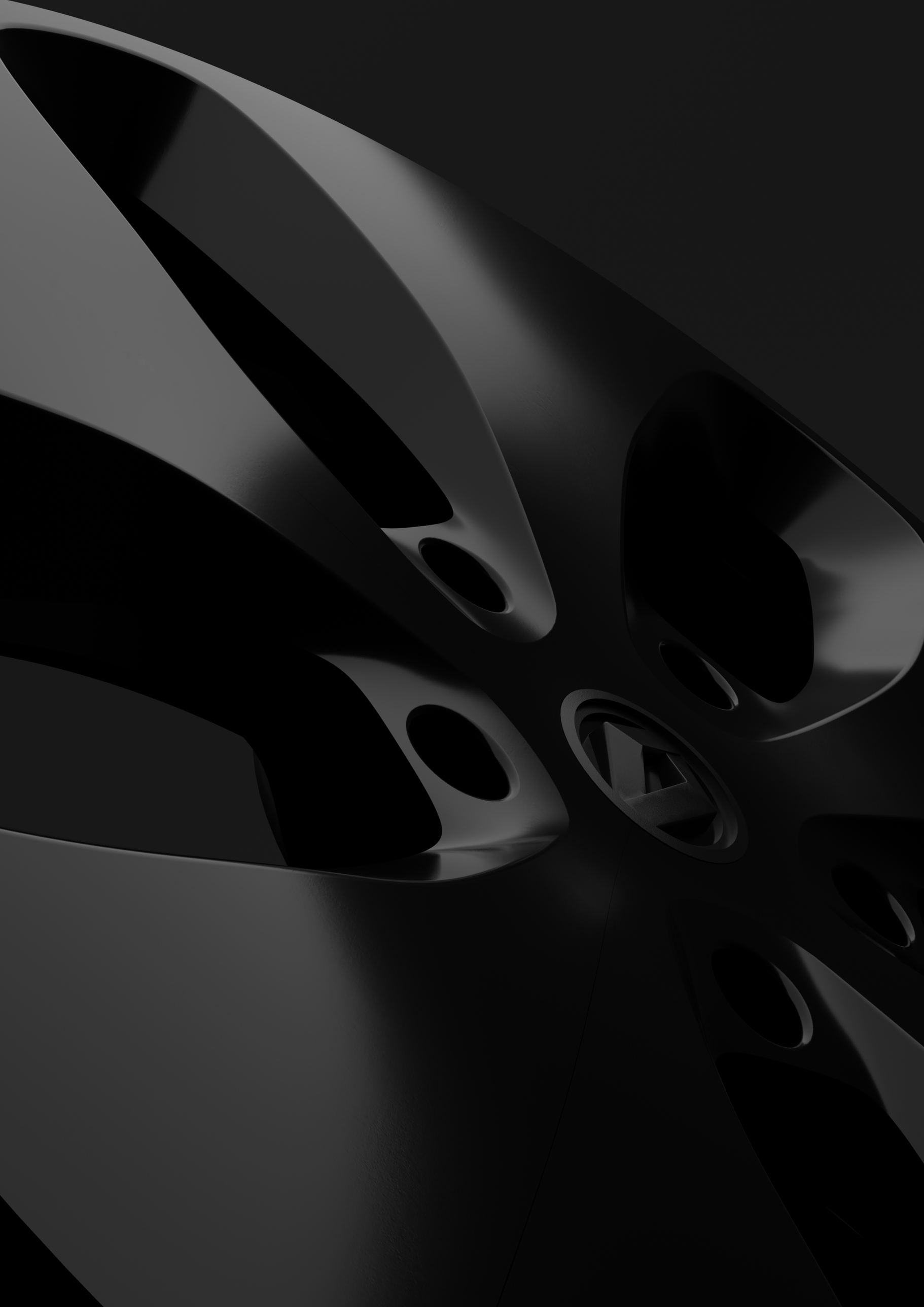

návrh ALU disku pro Renault Captur, verzi z roku 2020

tmavě šedé sametové provedení ladí k tmavému podvozku vozu

celkové provedení disku v jemných křivkách a hmotnostních kontrastech navazuje na design samotné karoserie a typický výraz značky Renault

tento vůz je plug-in hybrid - využití organických tvarů a motivů v návrhu odkazuje na propojení technologie a čisté energie

lem 6.5x17 ET35
PCD 5x114.3
závit M12x1.5
závrtné šrouby
středová díra 66.1 mm

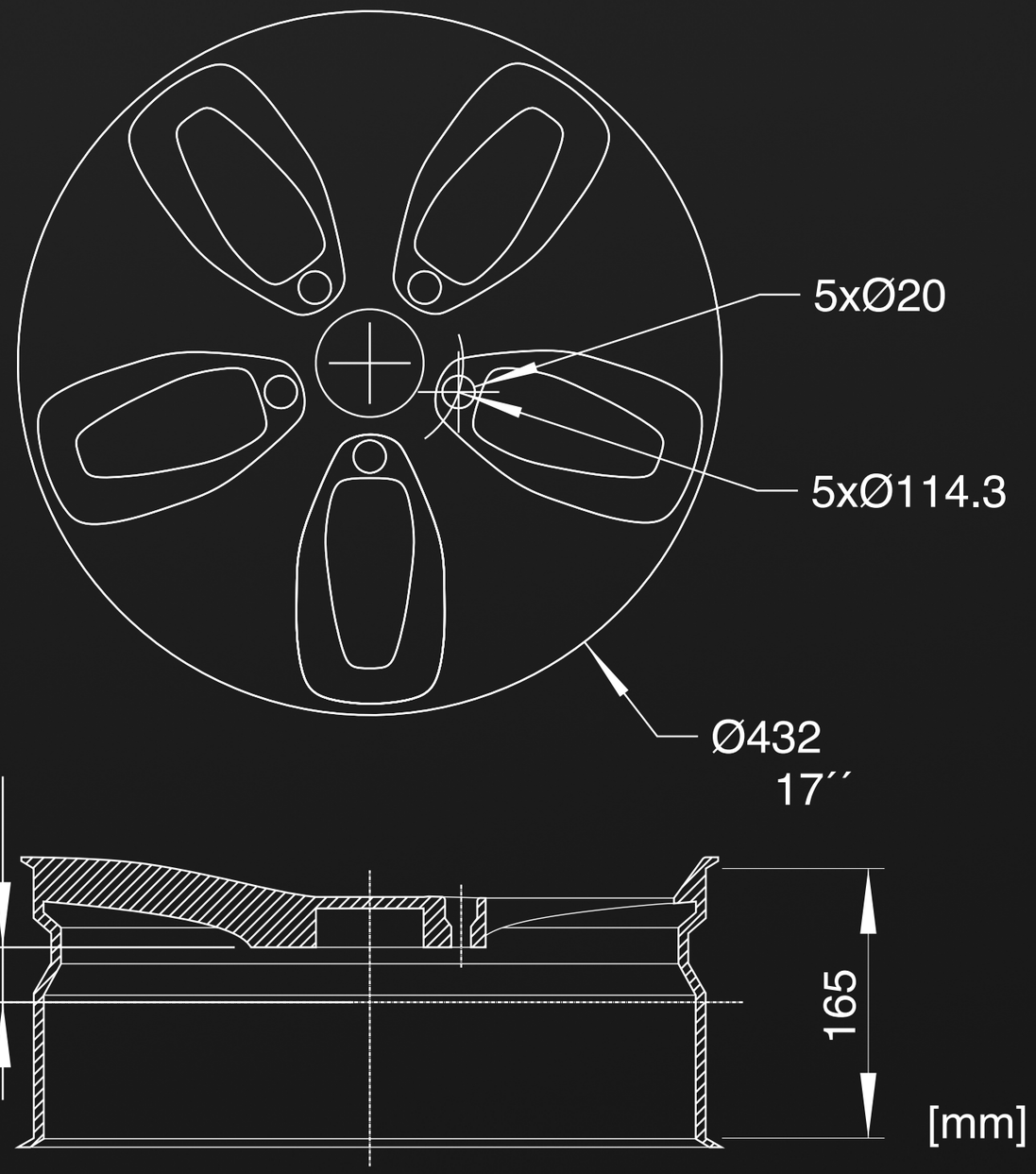
5xØ20
5xØ114.3
Ø432
17´´
35
165
[mm]

CAPTUR