Via Sancta Vinoř Hledání naděje

atelier Sitta - Chmelová
FA ČVUT v Praze
zimní semestr 2020

Michaela Tolopčenková

Studuji druhý ročník krajinářské architektury na fakultě architektury ČVUT v Praze.
Tento obor mě zaujal již na střední, především péče o krajinu a její vzájemné propojení a funkčnost s městskou zástavbou.
V minulém roce jsem navrhovala koncept lomu Mramorka a vyhlídkové místo na Dívčích hradech.

Mapa ČR

Pro svůj projekt jsem si vybrala část svaté cesty jménem Via Sancta, která se nachází v severní části Prahy.

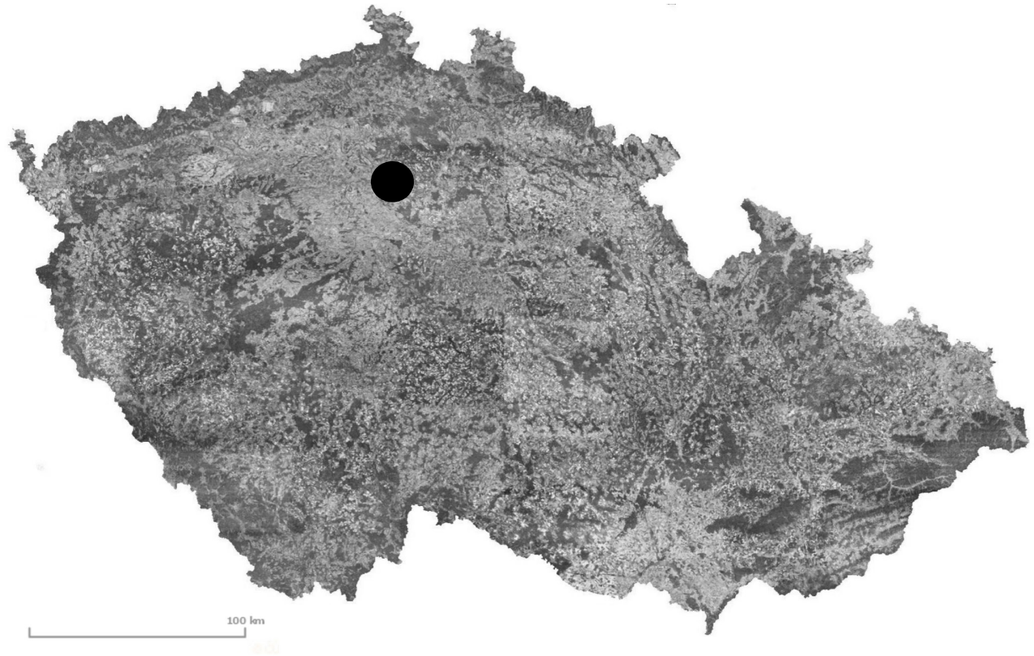

Mapa Prahy

Přesněji na Praze 9, ve Vinoři.

Historie

Historie Vii Sancty sahá až do roku 935, kdy sv. Václav přijel na návštěvu ke svému bratru Boleslavu I. do Staré Boleslavi. Tam byl král Václav zabit na příkaz svého bratra, když sahal na kliku tehdejšího kostela sv. Kosmy a Damiána. Via Sancta vznikla na cestě, po které nesli mrtvé tělo sv. Václava a to z chrámu Panny Marie ve Staré Boleslavi do Prahy. Jedná se o první poutní cestu v Čechách.

Výklenkové barokní kapličky vedle této cesty byly postaveny později a to v letech 1674 – 1690, bylo jich původně postaveno celkem 44. Byly od sebe vzdáleny přibližně na délku Karlova mostu (okolo 500m) a každá kaplička měla své vlastní originální vyobrazení z dob sv. Václava, sošku a v rozích byl vymalován znak a jméno toho, kdo nechal za své náklady kapličku postavit. Dnes jich stojí pouze 29. Kapličky, které se do dnes dochovaly jsou z větší části zanedbané a zdevastované.

V městské části Vinoř se dříve nacházelo 7 kapliček, dnes jich stojí pouze pět. Dvě z nich byly zbořeny a nahrazeny dřevěnými křížky. Většina zbývajících kapliček se dnes nachází na místech, na kterých zanikají nejen ony samy, ale také jejich duchovní památka.

Současný stav kaplí ve Vinoři

Všechny stávající kapličky ve Vinoři mají jedno společné, jsou zanedbané viz obrázky.

Kaplička č. 23 - Nezamyslická kaple stojí daleko v poli a člověk se k ní dostane jedině tehdy, když na poli zrovna nic neroste (podzim, zima).

Kaplička č. 24. - Nicovská kaple je blízko rušné silnice, ale je dobře přístupná. Chybí posezení, odpočinek.

Kaplička č. 25 - Hornojiřetínská kaple je přemístěna, otočena do zdi a je obklopena křovím.

Kaplička č. 26. - Pakenská kaple je u autobusové zastávky. Je otočena do silnice a nemá zde žádný prostor.

Kaplička č. 28. - Hradopražská kaple je na příjemném místě u rybníčka s posezením, ale její okolí včetně kapličky je trochu zanedbané.

Kapličky číslo 22. a 27. jsou zbourány a nahrazeny dřevěnými kříži viz fotka, ostatní kapličky jsou zanedbané, poničené nebo se k nim nelze dostat a člověk si je může prohlédnout pouze z dálky. Byla by nesčetná škoda, kdyby tyto půvabné krajinotvorné prvky zanikly.

Historické mapy

Na historických mapách lze vidět, kde kapličky původně stály, než byly přemístěny nebo zbořeny. Hodně se také změnila cesta, podél které vedla Via Sancta, ta byla okolo roku 1790 přeložena a většina kapliček zůstala stát osaměle v poli. Ve Vinoři novodobá výstavba zrušila starou cestu, jejíž kapličky zůstaly opodál a vznikla nová cesta, dnešní. Z této cesty se v letech 1797 - 1834 stala silnice a „Svatá cesta“ byla zorána. Dnes se tato cesta nazývá Mladoboleslavská a jedná se o rušnou silnici.

I. vojenské mapování - josefské

Kapličky jsou vyobrazeny již na I. Vojenském mapování z let 1764-1768 a 1780-1783.

II. vojenské (Františkovo) mapování

Kapličky jsou vyobrazeny již na I. Vojenském mapování z let 1836-1852.

Mladoboleslavská

Lidé, kteří se dnes chtějí vydat ve Vinoři po svaté cestě nebo spíše po tom co z ní zbylo, musí jít podél rušné Mladoboleslavské. Na obrázcích můžete vidět, jak tato cesta vypadá dnes. Na chodníku je málo místa, často zde parkují auta, která nemají kde jinde zaparkovat, je zde hluk, místy chybí chodníky a dokonce na některých místech cesta zcela mizí.

Aktivity

Jízda na kole

Mnoho lidí na kole jezdí převážně po mladoboleslavské silnici, kde jezdí hlavně auta. Na silnici je málo místa a je to hodně nebezpečné. To řidičům vadí, nemají jak cyklisty předjet a to je zpomaluje. Na rozšíření silnice pro cyklisty není prostor, je zde málo prostoru-malé chodníky.

Běžci a chodci

Vinoří prochází mnoho cyklostezek a turistických tras, červená, žlutá a zelená, které vedou podél rybníků Malá a Velká Obůrka, dále okolo cukrovarského rybníku. Lidé chodí ve Vinoři především běhat k okolním rybníkům, které mají krásné okolí. Dále také chodí běhat do ctěnického nebo vinořského parku.

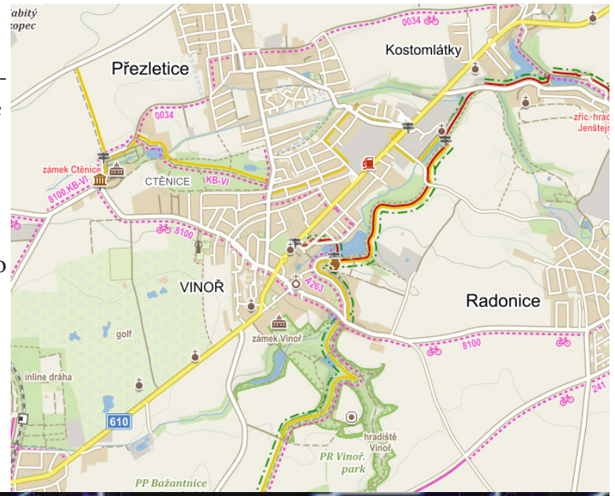

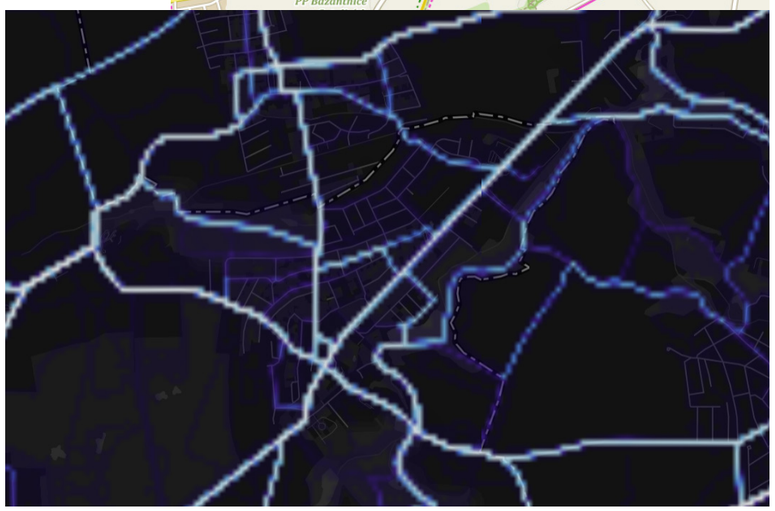

Koncept

Ve svém návrhu jsem se zabývala svatou cestou jménem Via Sancta, přesněji její částí ve Vinoři. Mým cílem bylo cestu zpříjemnit, ale zároveň zachovat její historickou i duchovní hodnotu.

Hodně dlouho jsem hledala možnost,
jak cestu vést,
jak ji zachránit,
jak nalézt naději:

Cestu jsem se tedy rozhodla vést příjemnější a klidnější cestou. Přidala jsem vyhlídkové rámy, které odkazují na stávající barokní kapličky a na dominanty Vinoře.

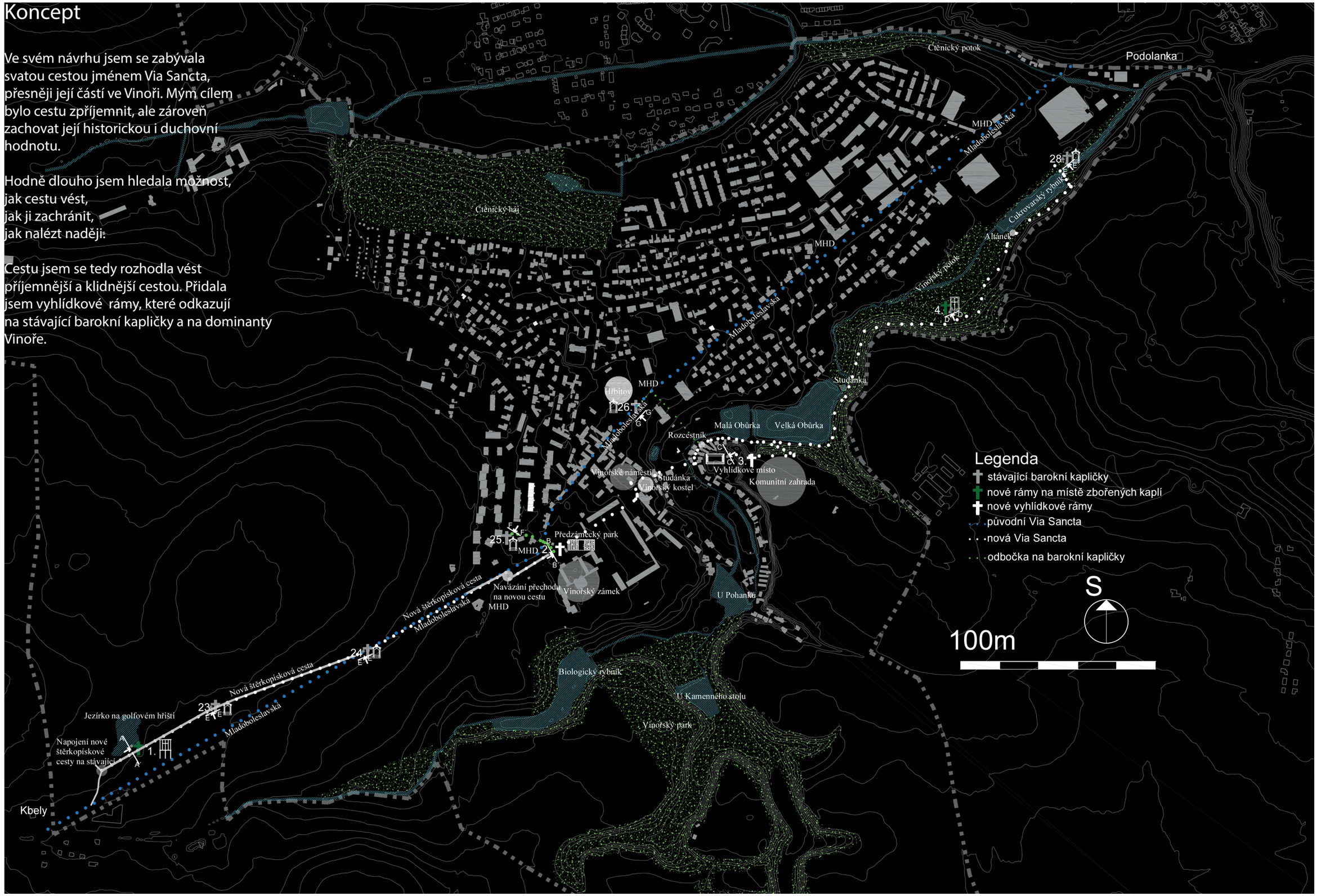

1. vodní rám

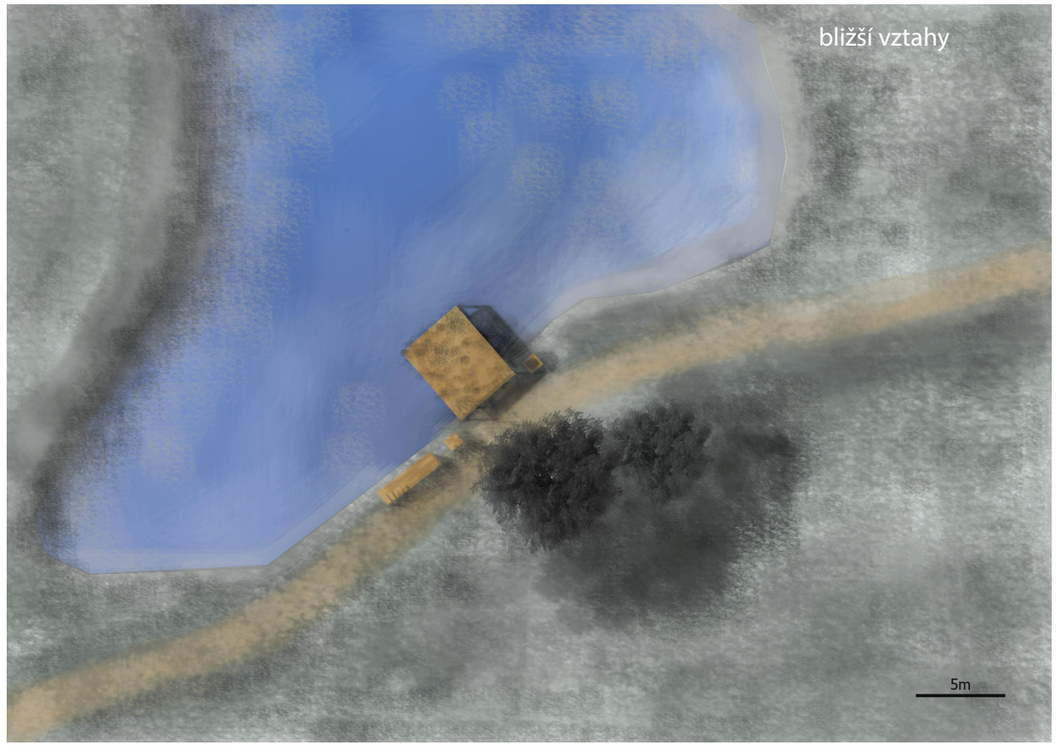

Tento vyhlídkový rám je umístěn na jezírku, které leží na území golfového hřiště, kousek od místa původního umístění 22. barokní kapličky. Člověku se skrz rám naskytne nejen krásný výhled na okolí vodní plochy, ale také na západ slunce.

Vedle jezírka se nachází dvě vzrostlé vrby a velice často na toto místo přilétají labutě. Místo má kouzelnou a místy i romantickou atmosféru. U vodního rámu jsou v mém návrhu na informačním sloupku informace a historie, které souvisí se zbouranou 22. kapličkou. Místo 22. kapličky dnes stojí pouze dřevěný křížek.

Rám je uzpůsoben tomu, aby si člověk mohl na jeho okraji sednout a třeba si smočit nohy v jezírku. Na boku jsou vyhotoveny symboly kříže, jelikož je tato stavba spojena s Litomyšlskou kaplí (22. kaplička).

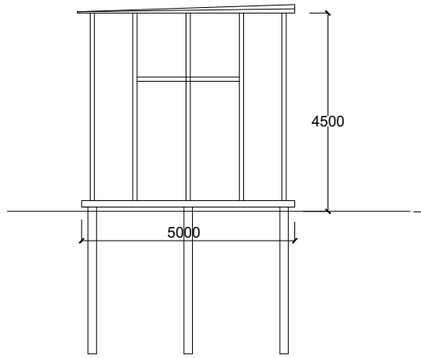

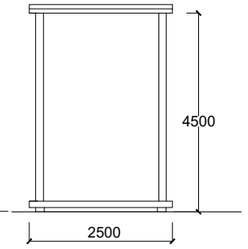

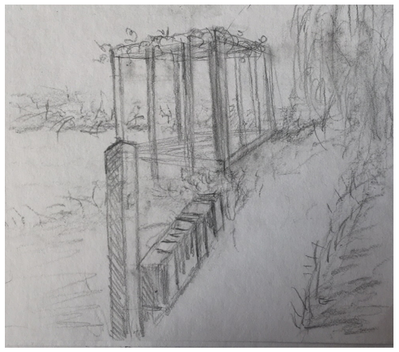

2. květinový rám

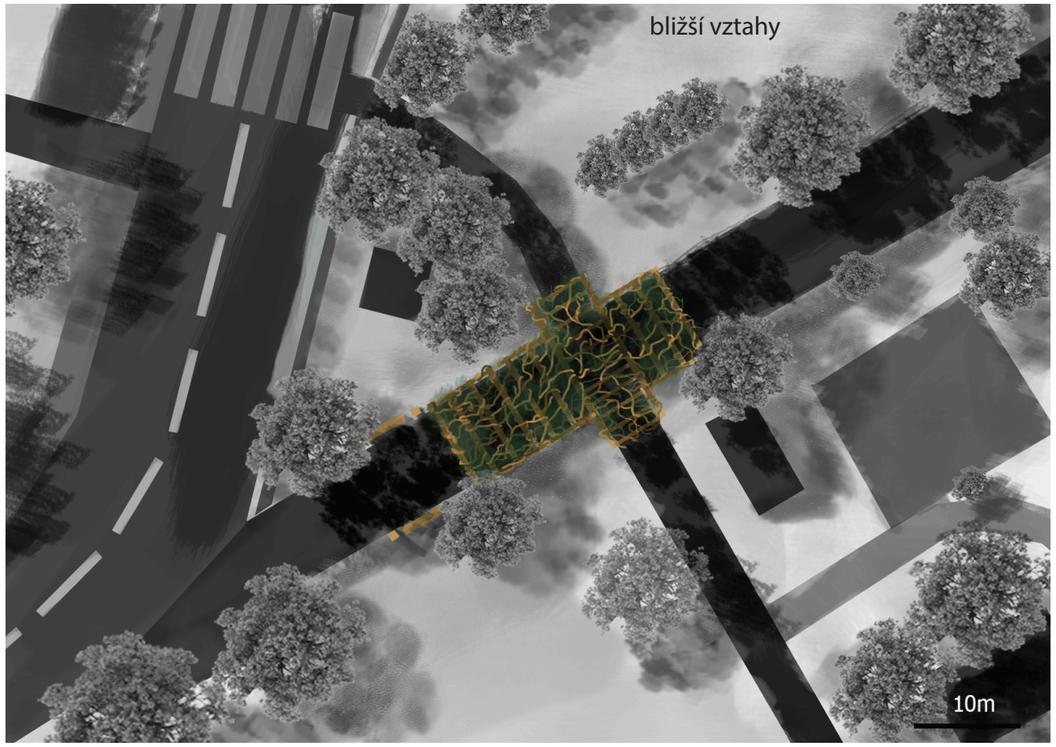

Tento rám je umístěn v předzámeckém parku a má půdorys kříže. Skrz lze vidět např. Vinořský zámek. Rám je nazván květinovým, jelikož dřevěnou mohutnou rámovou konstrukci obepíná vistárie čínská Wistaria sinnensis. Tato rostlina v dubnu nádherně fialově kvete a je mrazuvzdorná. Vistárie má také zajímavý vzhled v zimě viz. obrázek vpravo.

Místo má lidi zaumout a odkázat nejen na historii 25. kapličky, ale také na samotnou kapličku, která je umístěna nedaleko květinového rámu. Na tuto stávající barokní kapličku je udělána odbočka a na informačním sloupku popsána její přesná poloha.

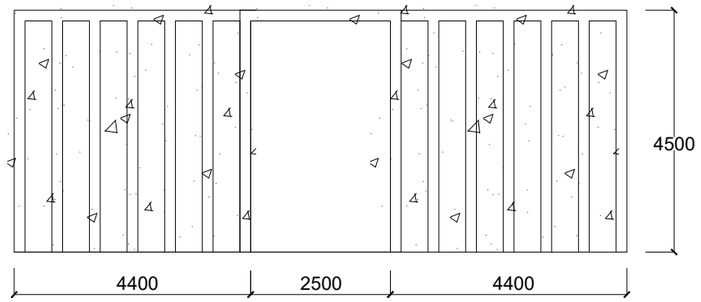

3. vyhlídkový rám

Vyhlídkový rám je umístěn na vysokém kopci s nejlepším výhledem na Vinoř. Toto místo jsem ve svém návrhu musela očistit od náletů trnovníku akátu Robinia Pseudoacacia, který je invazivní a vytlačuje naše domácí dřeviny, dále tvoří toto místo nepřístupným. Na vyhlídkové místo se jde okolo komunitní zahrady pastvina, kde se volně pasou ovce, které spásají okolní trávu.

Rám je postaven tak, aby si lidé mohli nejen užít pohled na krajinu a samotné město, ale především na Vinořské dominanty, na Vinořský kostel a z druhé strany na rybníky Malou a Velkou Obůrku. Dřevěný rám se postupně rozšiřuje a umožňuje tím lepší výhled, dále má z boku symboly kříže.

Člověk si může uvnit sednout a užívat si krásy města. Tato stavba odkazuje na stávající barokní kapličku č. 26., která leží u Autobusové zastávky.

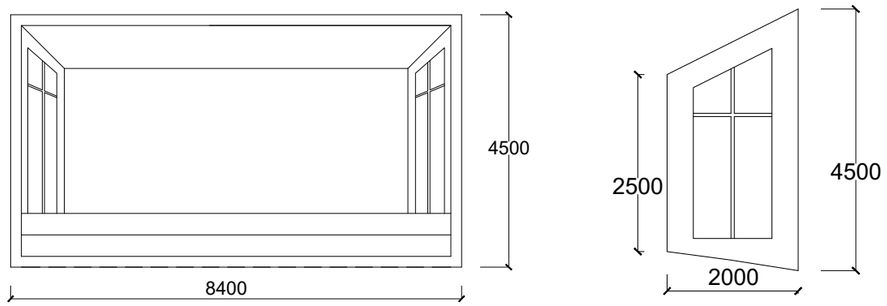

4. lesní rám

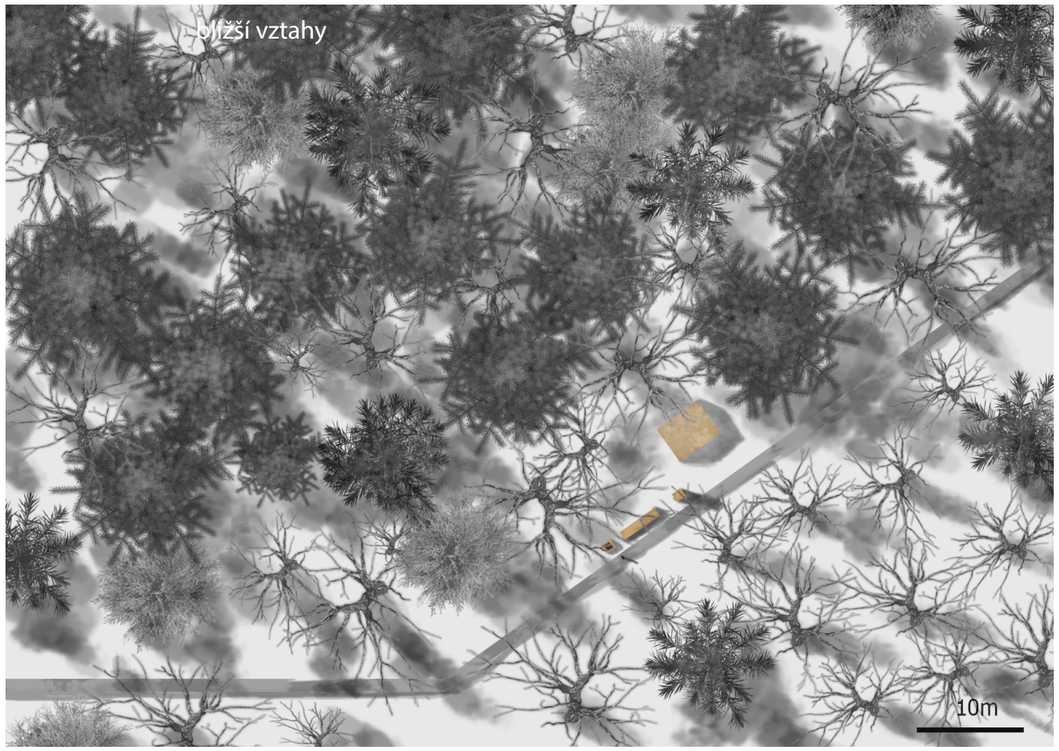

Dřevěný rám je postaven v lese mezi stromy na naučné stezce Vinoř - Jenštejn. Rám zde slouží především k odpočinku a proto jsou uvnitř vyhotoveny dvě dlouhé lavice k posezení. Je zde umístěn sloupek s informacemi a historií o 27.kapličce, která dnes již nestojí, na jejím původním místě je dnes zástavba rodinných domů.

Kaplička má střechu, aby se zde člověk mohl ukrýt např. před nepříznivým počasím. Vzadu je symbol kříže, který je zde jako připomínka na 27. kapličku.

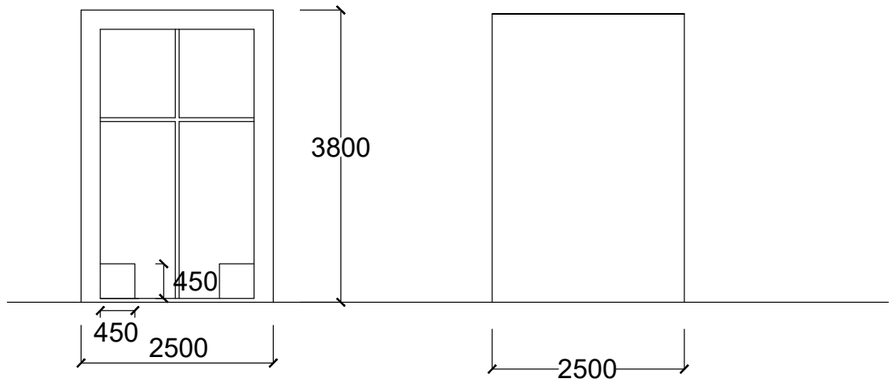

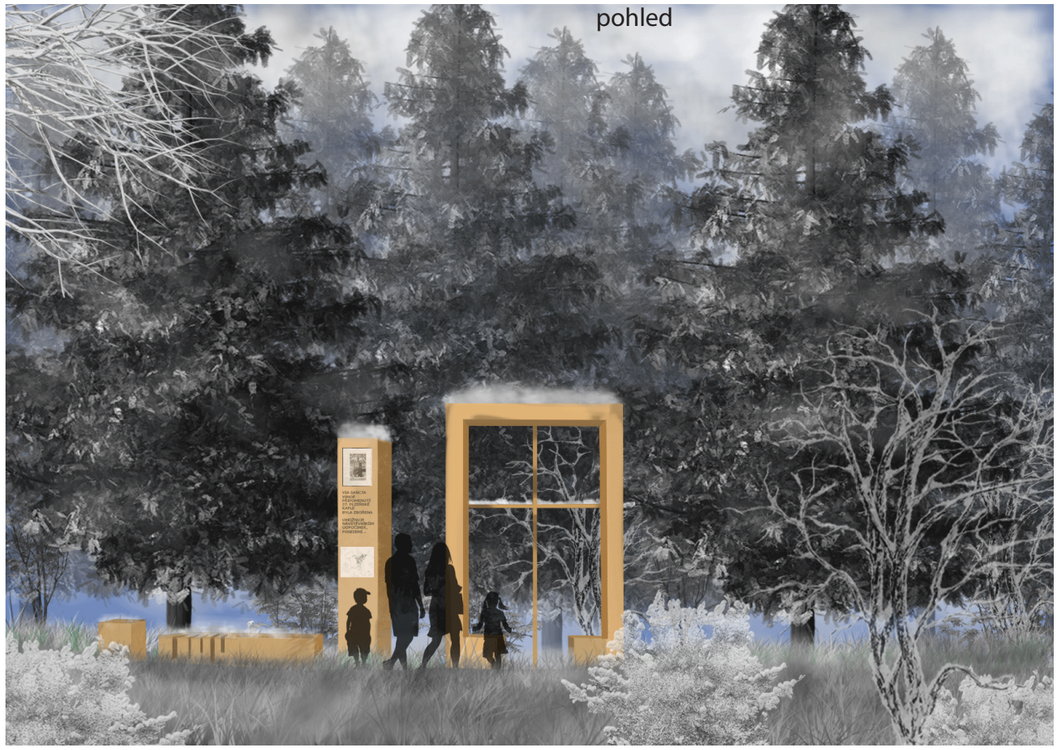

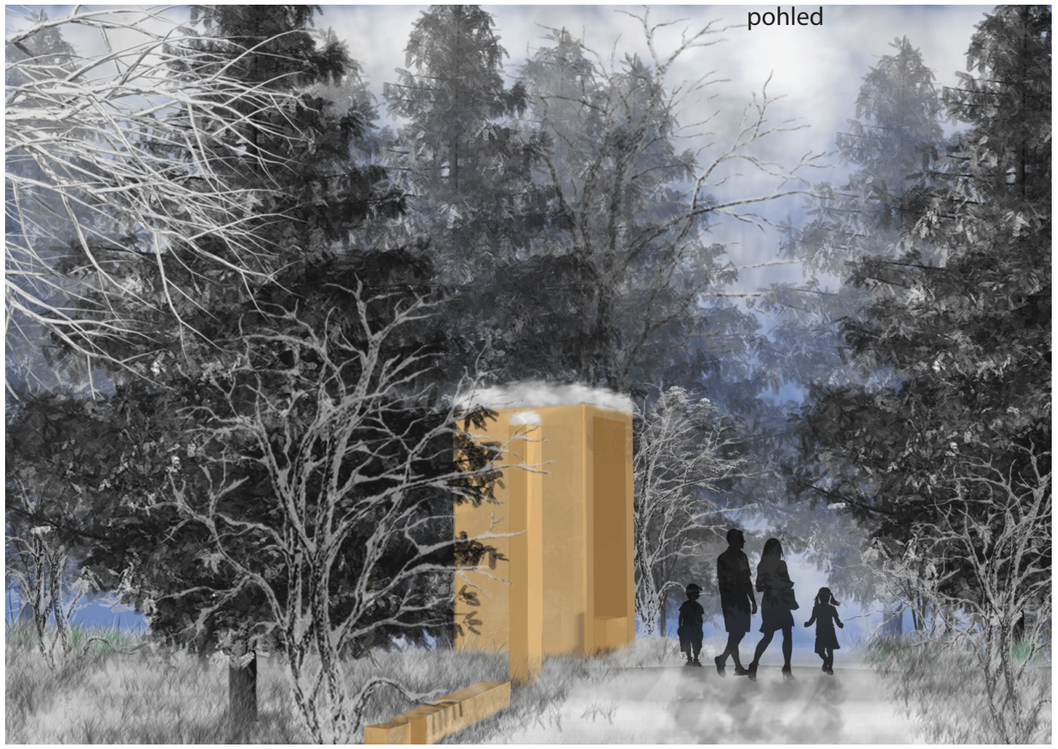

Barokní kapličky

Všechny stávající barokní kapličky jsem ve svém návrhu natřela, dovnitř výklenku každé kapličky jsem umístila odpovídající vyobrazení z dob sv. Václava a upravila jejich okolí. Kapličky 23., 24. a 27. mají stejné rozmístění nového mobiliáře.

23. Nezamyslická kaple
Tuto kapličku jsem propojila pomocí nové štěrkopískové cesty s vedlejší 24. kapličkou a s novým vodním rámem. Ke kapličce jsem pidala mobiliář a informační sloupek s historií. Vrátila jsem kapličce její původní obraz na jemž byl zachycen sv. Václav, který se ujímá vlády nad Moravou po vyhnání Svatoboje.

24. Nicovská kaple
Stojí kousek od rušné Mladoboleslavské a je k ní nově vystavěna asfaltová cesta pro pěší a cyklisty. Vyobrazení - svatý Václav na vyobrazení posílá posly k papeži do Říma se žádostí, aby se mohl vzdát trůnu, předat jej svému bratrovi Boleslavu a vstoupit do kláštera do řádu sv. Benedikta.

27. Plzeňská kaple
Nachází se kousek za cukrovarským rybníkem.
Vyobrazení- Sv. Václav, ač se dozvěděl, že má být v Boleslavi při hostině zavražděn, nedal se odradit a do Boleslavi jel, ale nechal se dřív zaopatřit církevními svátostmi umírajících.

25. kaplička

25. hornojiřetínská kaple

Leží mezi rodinnými domky v ulicích Vinoře, dříve stávala blíže ulici Mladoboleslavská, ale byla přesunuta. Kaplička je otočena zády k silnici a tvoří tak místo, kde se člověk může skrýt. Kaplička má návaznost na květinový rám v předzámeckém parku.
Vyobrazení-Sv. Václav, ač se dozvěděl, že má být v Boleslavi při hostině zavražděn, nedal se odradit a do Boleslavi jel, ale nechal se dřív zaopatřit církevními svátostmi umírajících.

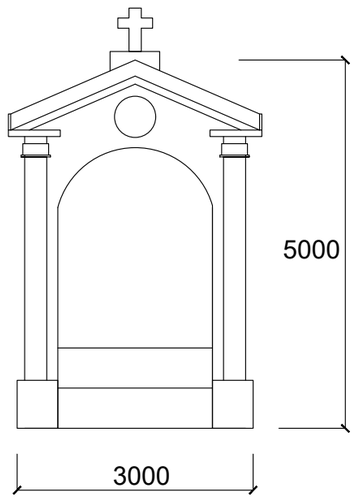

26. Pakenská kaple

Nachází se u autobusové zastávky a čelem lícuje Mladoboleslavskou silnici. Kaplička zde nemá žádný prostor, člověk se k ní nemá jak dostat. Hlavní otázkou bylo zda kapličku nechat na tomto místě, nebo ji přesunout. Zvládla by kaplička přesunutí? Nebyla by tím znehodnocena? Byla by možnost ji přesunout, ale města se v dnešní době hodně mění.

Nakonec jsem se rozhodla kapličku ve svém návrh nechat na svém místě. Bylo to z důvodu, že většina stávajících kapliček již byla posunuta a pokaždé to nebylo na to nejlepší místo. Ke kapličce jsem přidala informační sloupek a odpadkový koš.

sv. Václav odmítá otrávený nápoj, který mu podává jeho matka kněžna Drahomíra

Vyobrazení-sv. Václav odmítá otrávený nápoj, který mu podává jeho matka kněžna Drahomíra.

Materiál

sibiřský modřín

Jako materiál pro rámy, mobiliář a informační sloupky jsem zvolila sibiřský modřín. Zvolila jsem takto především kvůli jeho vysoké mechanické pevnosti, relativně malé sukovitosti, voděodolnosti a odolnosti proti dřevokaznému hmyzu a houbám. Dřevo vyžaduje nátěry.

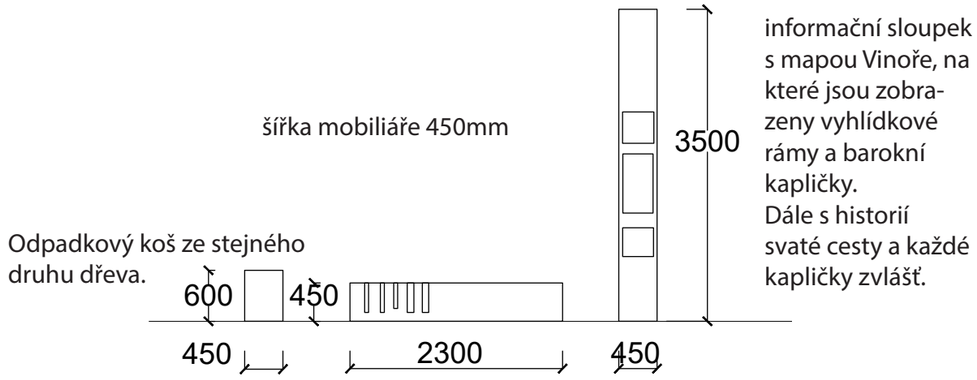

Lavička, která slouží k posezení, ale také k odložení kola. Otvory na kolo jsou v různých velikostech, aby si tu např. i děti mohly zanechat své kolo.

Štěrkopísek

Jako materiál pro nové cesty jsem si vybrala štěrkopísek.Bylo to převážně z důvodu, že se štěrkopískové cesty již nachází v okolí golfového hřiště.

Nové cesty se nachází mezi vodním rámem. a 23. kapličkou, mezi 23. a 24. kapličkou, dále jsou položeny tam, kde podél Mladoboleslavské silnice chybí cesty pro běší a cyklisty.

Kromě zřejmých kvalit historicky vzniklého bohatství a rozmanitosti je důležitým aspektem pražských veřejných prostranství jejich vázanost na specifickou krajinnou konfiguraci a s ní související průnik krajinných motivů až do samotného centra města. Určité krajinné pásy či klíny částečně sledující vodoteče, částečně strmá úbočí kopců pronikají hluboko do městské struktury. Vždyť v kterém evropském městě lze pozorovat z intelektuální kavárny v samém středu města (Slávie) kombajny na poli při podzimní sklizni (na Dívčích hradech), jak o tom hovoří David Vávra v jednom ze svých rozhovorů.

DOC. ING. ARCH. MICHAL KOHOUT
(architekt a pedagog na Fakultě architektury ČVUT)

atelier Sitta - Chmelová
FA ČVUT v Praze
zimní semestr 2020