KONSTRUKCE NOSNÝCH JADER

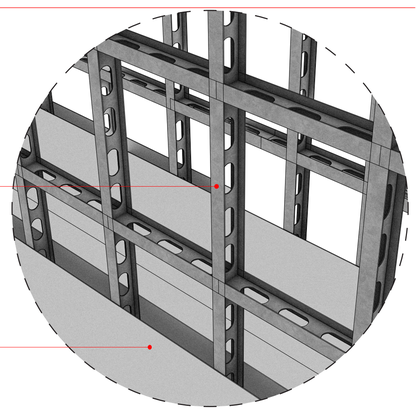

rošt ze svařenců s vylehčovacímy otvory
výška průřezu 1000 mm

oboustranně zakryto plechem
tl. 4 mm

SPOJ SEKUNDÁRNÍ KONSTRUKCE

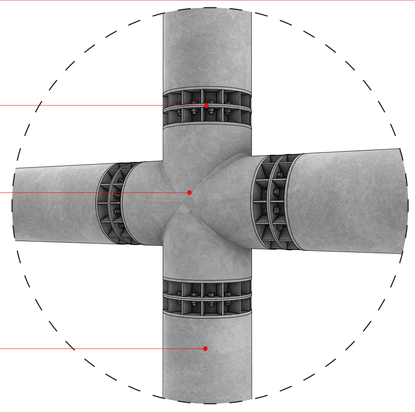

nálitek
14x M40

velkoprostorový odlitek
prům. 1000 mm, tl stěny 30 mm

ocelová trubka
prům. 1000 mm, tl. stěny 20 mm

KONSTRUKCE LÁVKY V MÍSTĚ ULOŽENÍ

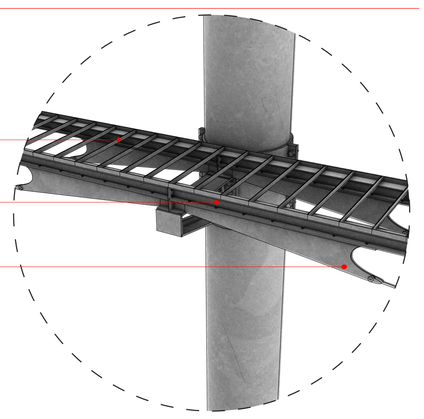

podélníky pro uložení pororoštu
šířka 1150 mm, plech tl. 6 mm, navařeno

2x heb 140
propojení vzpínadla a nosníků šrouby M12

napojení táhla v místě uložení
plech tl. 12 mm

NAPOJENÍ STROPU V MÍSTĚ SLOUPU

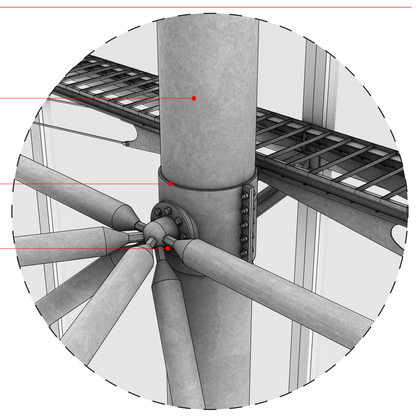

ocelová trubka
prům. 1000 mm, tl. stěny 20 mm

odlitek objímky s úpravou pro napojení stropu
tl. 20 mm, 12x M40
spřaženo s trubkou pomocí navařené pásoviny

odlitek s integrovaným mero styčníkem
tl. 20 mm, 8x M40

NAPOJENÍ STROPU V MÍSTĚ KŘÍŽENÍ KONSTRUKCE

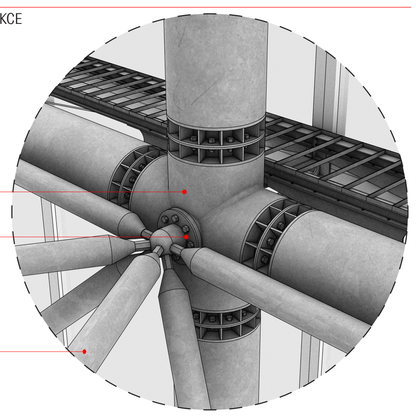

odlitek s úpravou pro napojení stropu
prům. 1000 mm, tl. stěny 30 mm

odlitek s integrovaným mero styčníkem
tl. 20 mm, 8x M40

trubka mero systému
prům. 300 mm

PROPOJENÍ PRIMÁRNÍ A SEKUNDÁRNÍ KONSTRUKCE

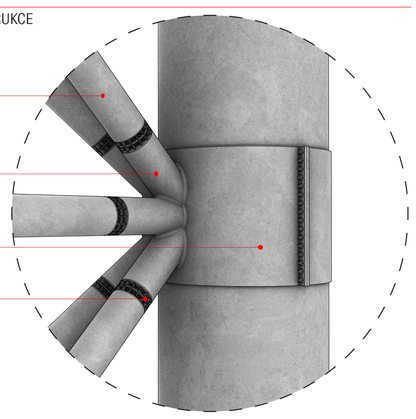

ocelová trubka
prům. 1000 mm, tl. stěny 40 mm

velkoprostorový odlitek
tl. stěny 70 mm

velkoprostorový odlitek
32x M60

nálitek
14x M40

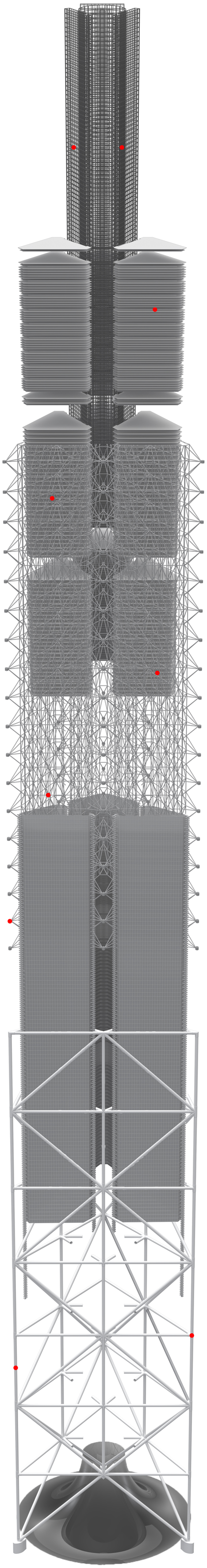

KONSTRUKCE LÁVKY AERODINAMICKÉHO PRŮŘEZU

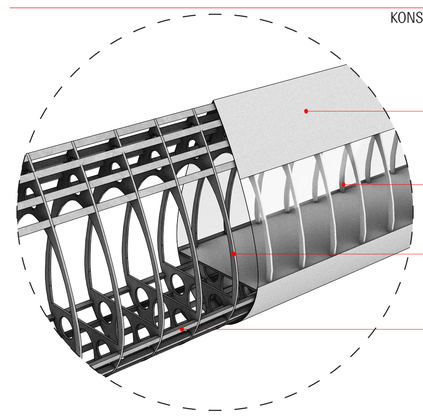

plechový trup
tl. 3 mm
průchozí průřez lávky 4x4 m
celková výška 5,5 m

průhledný polykarbonát
tl. 6 mm

vylehčené příčníky umožňující vedení instalací
plech tl. 15 mm

podélníky trojuhelníkového průřezu
tl. stěny 5 mm

KONTRUKCE STROPU – SYSTEM MERO

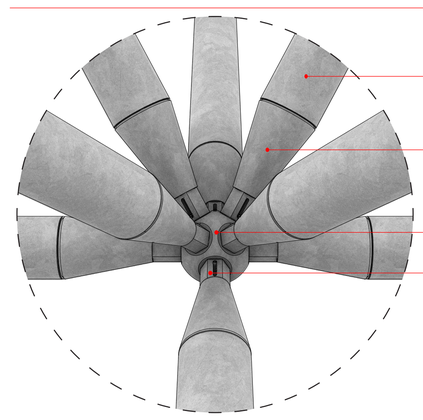

ocelová trubka
prům. 300 mm, tl. stěny 8 mm

propojující kužel
k trubce přivařen

styčný prvek systému opatřený závity

šestihranné šoupátko s trnem

KONTRUKCE LÁVKY V MÍSTĚ VZPĚRY

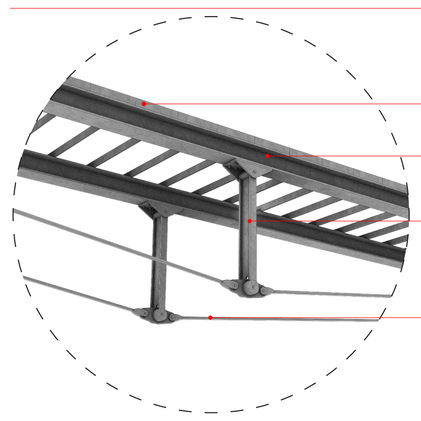

podélníky pro uložení pororoštu
šířka 1150 mm, plech tl. 6 mm, navařeno

2x heb 140
propojení vzpěry s nosníkem šrouby 4x M12

vzpěra vynášející lávku
zesílený I profil s navařenými klouby

kloubově uložené ocelové táhlo
prům. 8 mm

NAPOJENÍ STROPU V MÍSTĚ SLOUPU

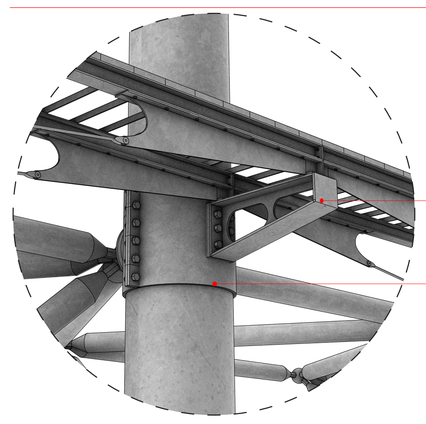

ocelová konzola s vylehčujícími otvory
vynášející lávku a vnější fasádu
délka 1200 mm, plech tl. 20 mm, 6x M40

odlitek objímky s úpravou pro napojení konzoly
tl. 20 mm, 12x M40
spřaženo s trubkou pomocí k trubce navařené
pásoviny zapadající do drážky v objímce

NAPOJENÍ STROPU V MÍSTĚ KŘÍŽENÍ KONSTRUKCE

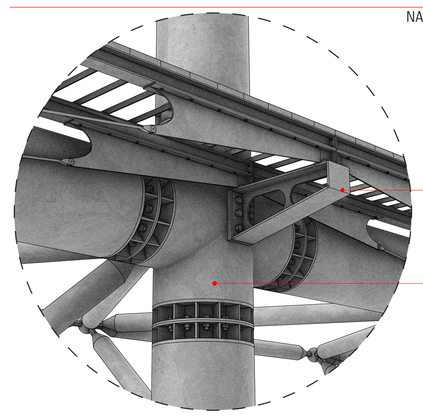

ocelová konzola s vylehčujícími otvory
vynášející lávku a vnější fasádu
délka 1200 mm, plech tl. 20 mm, 6x M40

odlitek s úpravou pro napojení konzoly
prům. 1000 mm, tl. stěny 30 mm

SPOJ PRIMÁRNÍ KONSTRUKCE

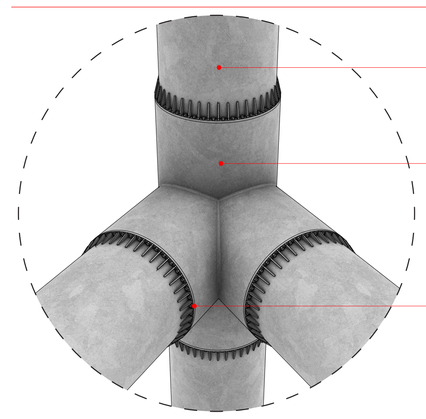

ocelová silnostěnná trubka
prům. 5000 mm, tl. stěny 100 mm

velkoprostorový odlitek s dírami opatřenými závitem
prům. 50400 mm, plech tl. 300 mm

vyztužená příruba
tl. plechu 100 mm
42x M75