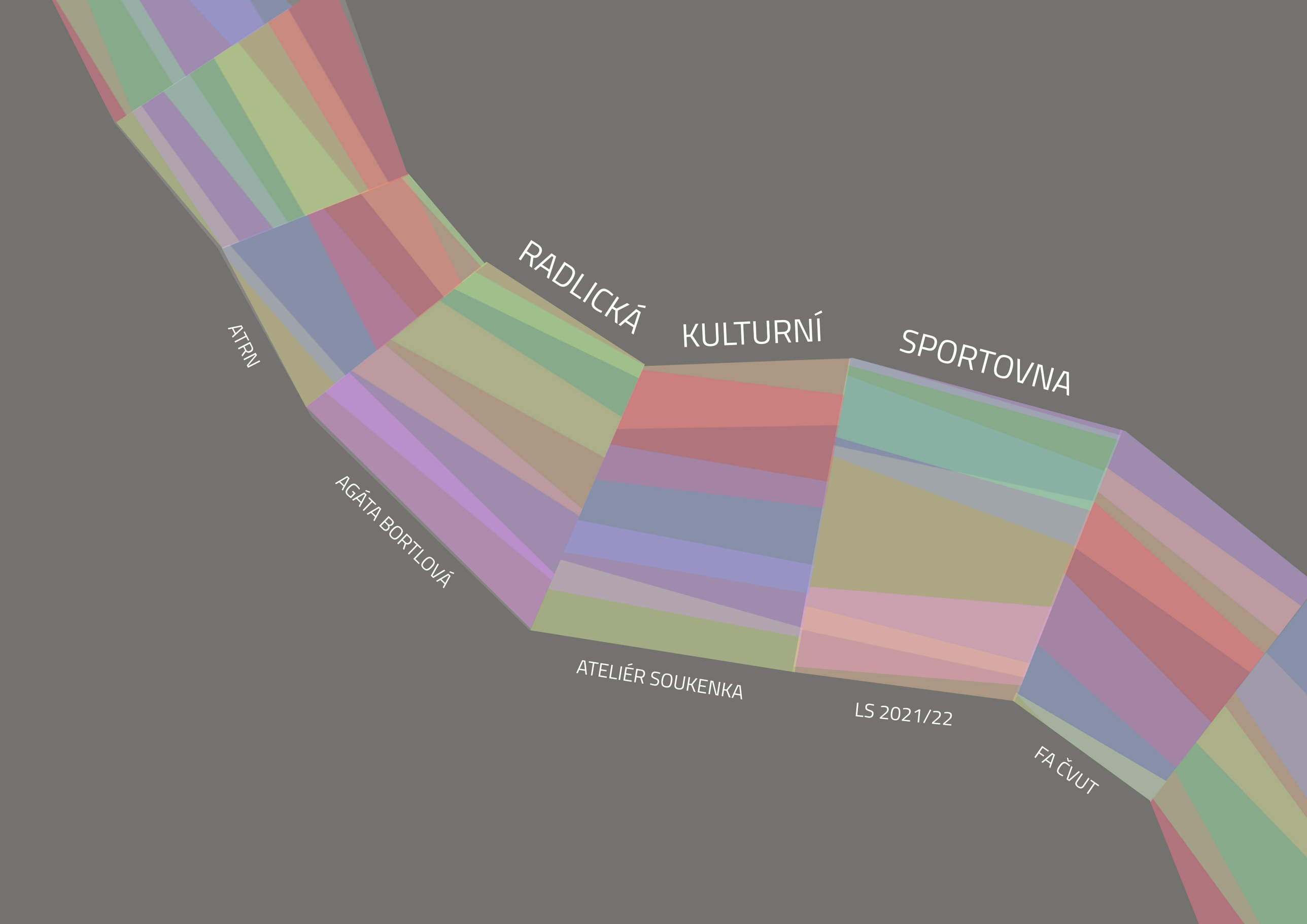
ATRN
AGÁTA BORTLOVÁ
RADLICKÁ
KULTURNÍ
SPORTOVNA
ATELIÉR SOUKENKA
LS 2021/22
FA ČVUT

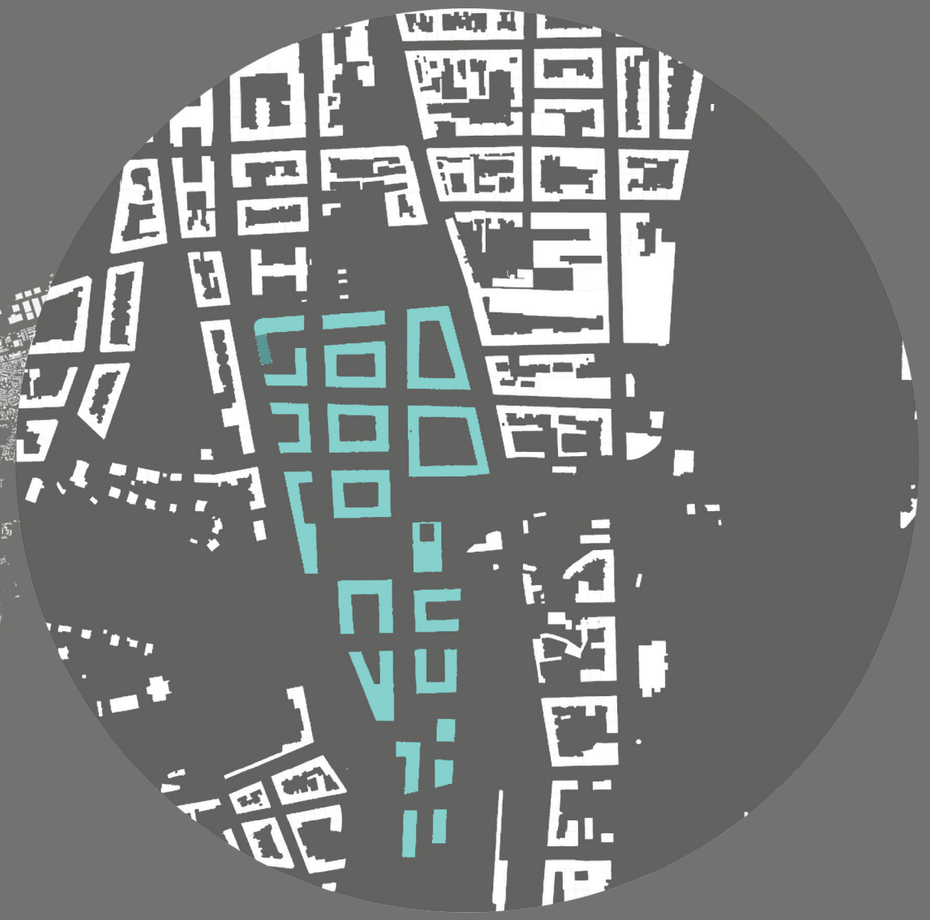

Naším úkolem pro tento semestr bylo navrhnout interiér Radlické kulturní sportovny, chátrajícího objektu bývalého drážního skladu s industriální atmosférou na Smíchově.

Objekt je v současné době využíván pouze okrajově, a zdaleka není využit celý jeho potenciál, vysoký díky skvělé dostupnosti a atraktivitě lokality. Plánovaný nově navržený projekt Smíchov city v Praze sem také přivede nové lidi, kteří jistě ocení lepší využití objektu sportovny.

Mou prvotní inspirací bylo tzv. Selfie museum, což je místo, kam lidé míří primárně s účelem vyfotit si kreativní fotografie na sociální sítě. Dalším krokem byla analýza populárních instagramových profilů, ze kterých se dalo vysledovat, jaké lokality jsou nejvyhledávanější.
Následovalo objevení množsví světelných výstav a prostorů, hrajících si se světlem, až nakonec projektu Serpentine pavilion 2015, který se stal mým hlavním zdrojem inspirace.

budoucí zástavba

řešený objekt

Serpentine pavilion, 2015
SelgasCano, Londýn

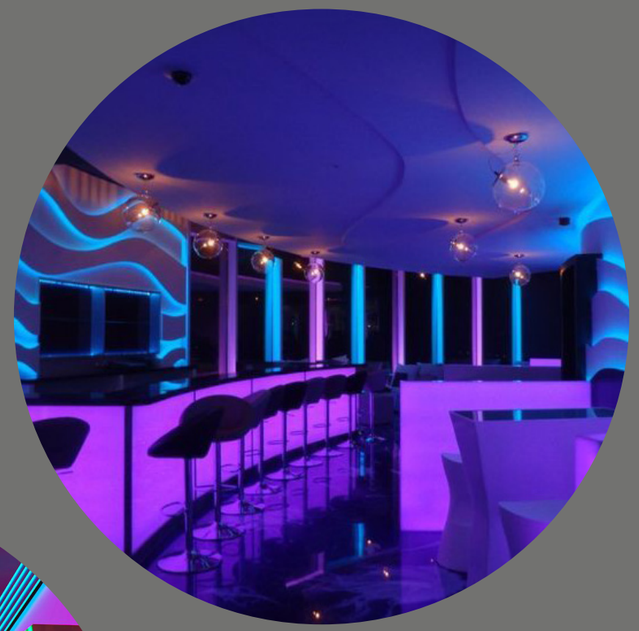

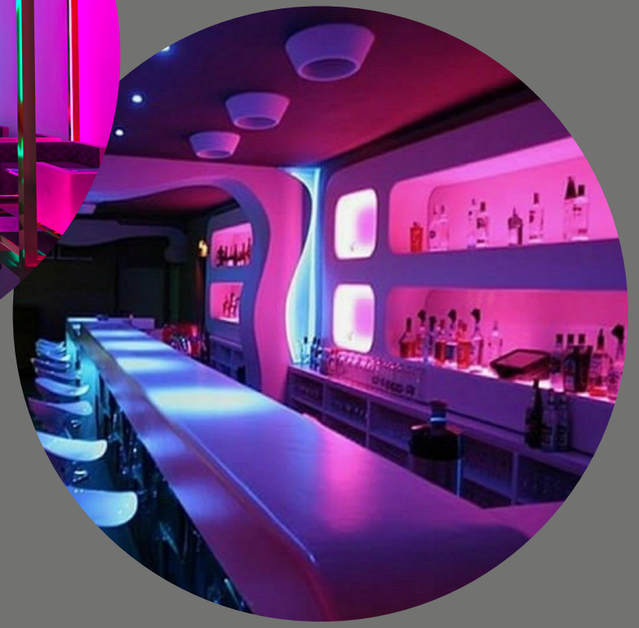

užití Barrisolu v interiérech
restaurace a noční kluby

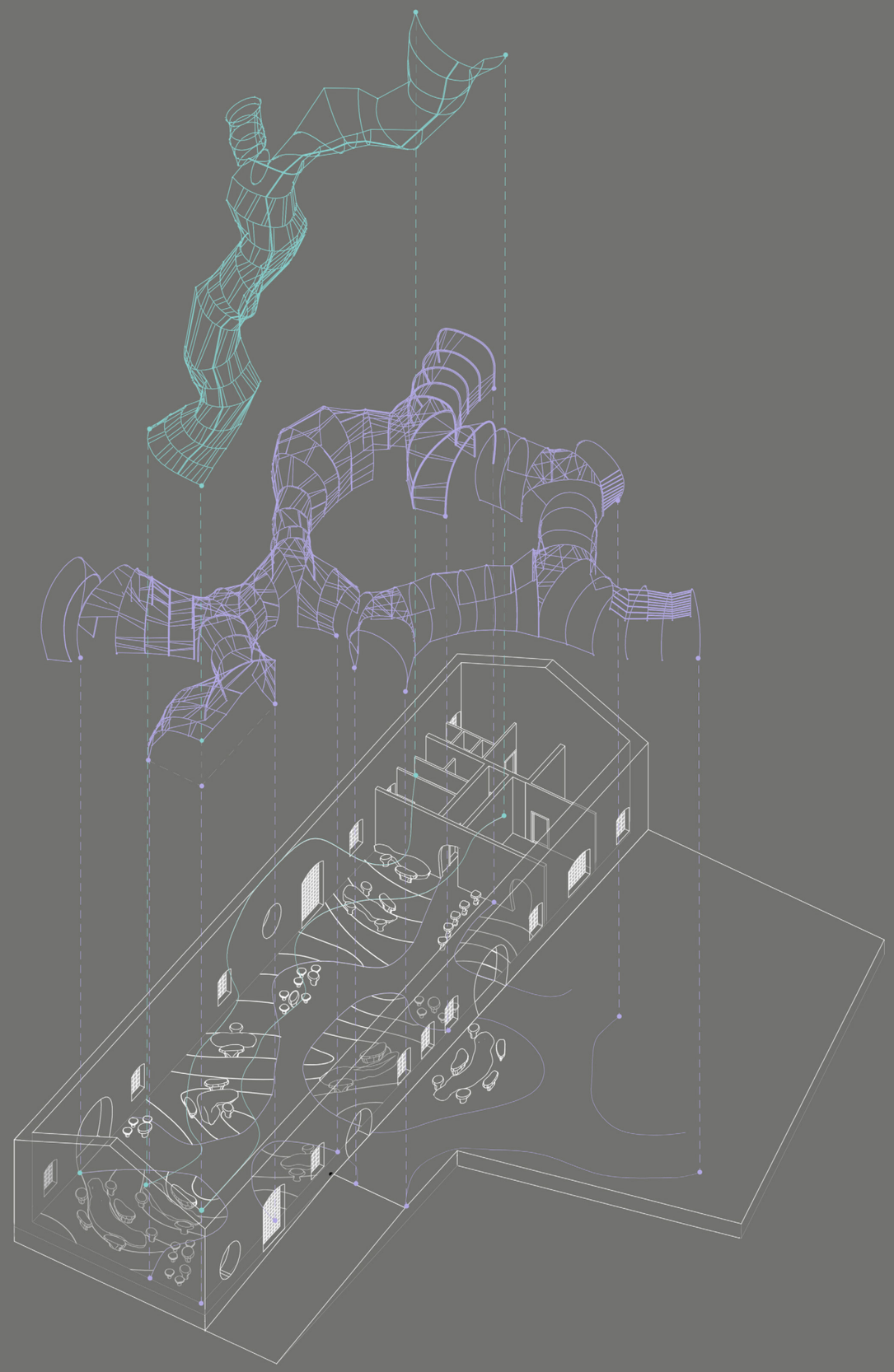

Konceptem interiéru je konstrukce organicky se linoucího tunelu, prorůstajícího objektem, vycházejícího otvory ve fasádě až do exteriéru. Dá se považovat za kořeny autonomního tvora, který chátrající objekt napadl a prorůstá skrz jej, nakonec zanechává pouze svůj exoskeleton v podobě duhového tunelu, tvořícího hlavní konunikaci objektem.
Tunely se v objektu nachází dva, hlavní je zrcadlen do podhledu, kde vybíhá mimojiné i do světlovodu, přinášejícího světlo do interiéru.

Motiv se opakuje i v mobiliáři, kterým je organicky tvarovaný nábytek ze sklolaminátu, inspirovaný tvarem hub, především jedovatých a parazitických.

Tunel je tvořený Barrisol foliemi, napnutými mezi oblými nosnými prvky z hliníkových jeklů. Folie jsou průhledné, zabarvené do osmi barev celého spektra. Světlo pronikající do objektu svítí na folie, které následně vrhají barevné stíny na podlahu tunelu, čímž tvoří stále se měnící hru barev a světel. Hlavním umělým zdrojem osvětlení jsou LED pásky v podlaze a na prutové kostře tunelu, které mají ovladatelnou intenzitu a zabarvení světla, také přispívající k neustále se měnící atmosféře v interiéru.

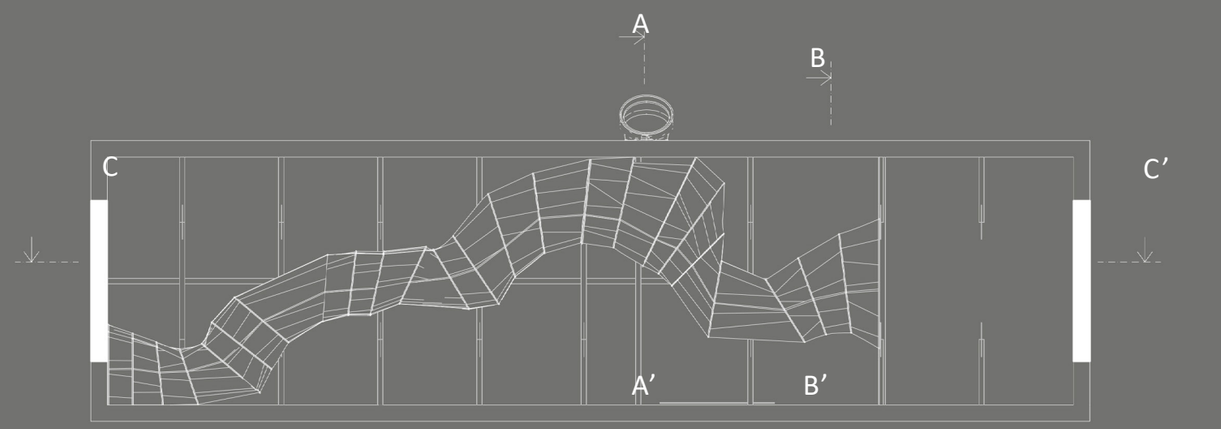

půdorysný pohled na tunel v pohledu

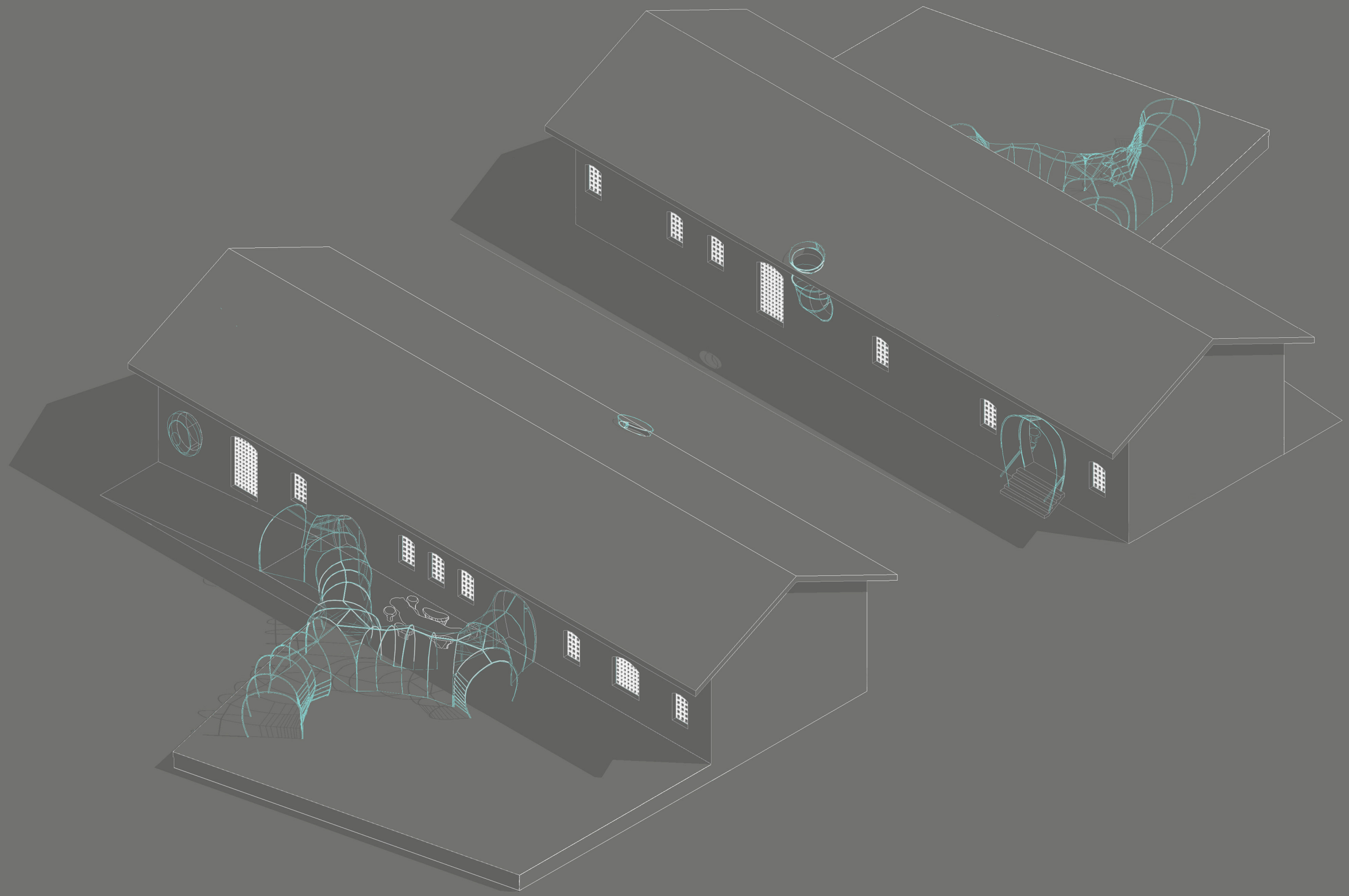

axonometrie objektu

1 hlavní prostor
2 bar
3 zázemí baru
4 sklad/šatna
5 WC muži
6 WC ženy
7 variabilní prostor
8 prostor pro děti

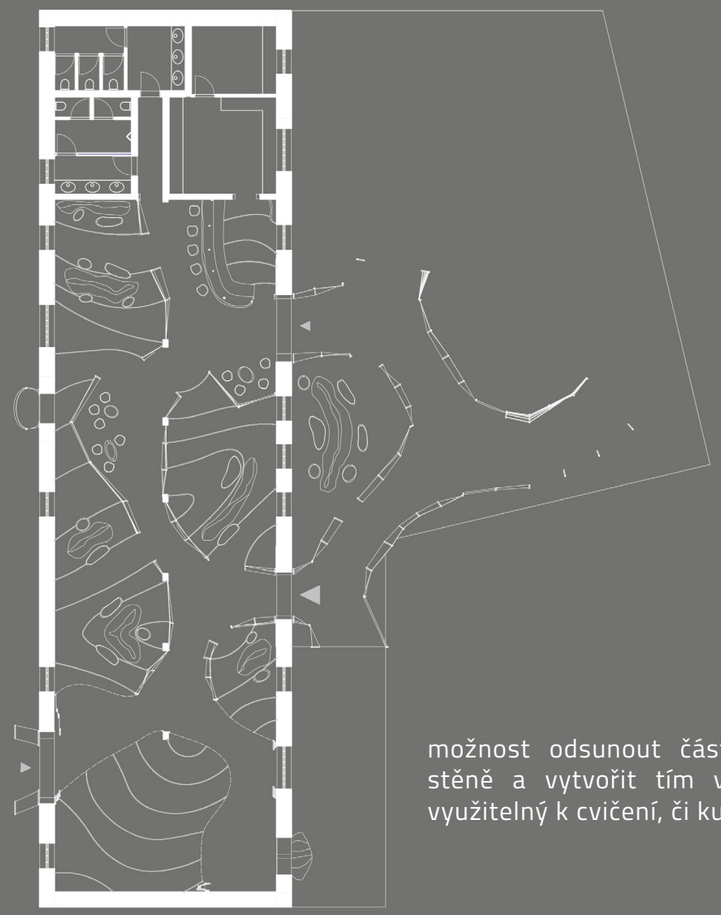

možnost odsunout část oblouků ke stěně a vytvořit tím volný prostor, využitelný k cvičení, či kulturním akcím

materiály

- betonová stěrka šedá
- omítka bílá
- sklolaminát bílý
- hliník lakovaný bílý
- dřevo s bílým nátěrem
- Barrisol folie barevná

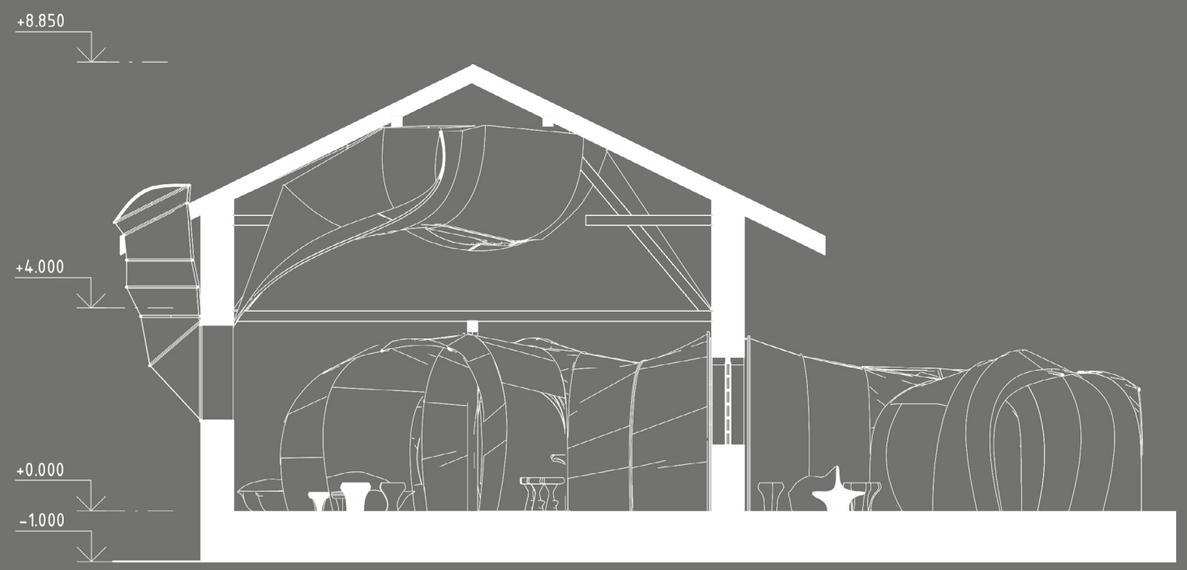

řez A-A'

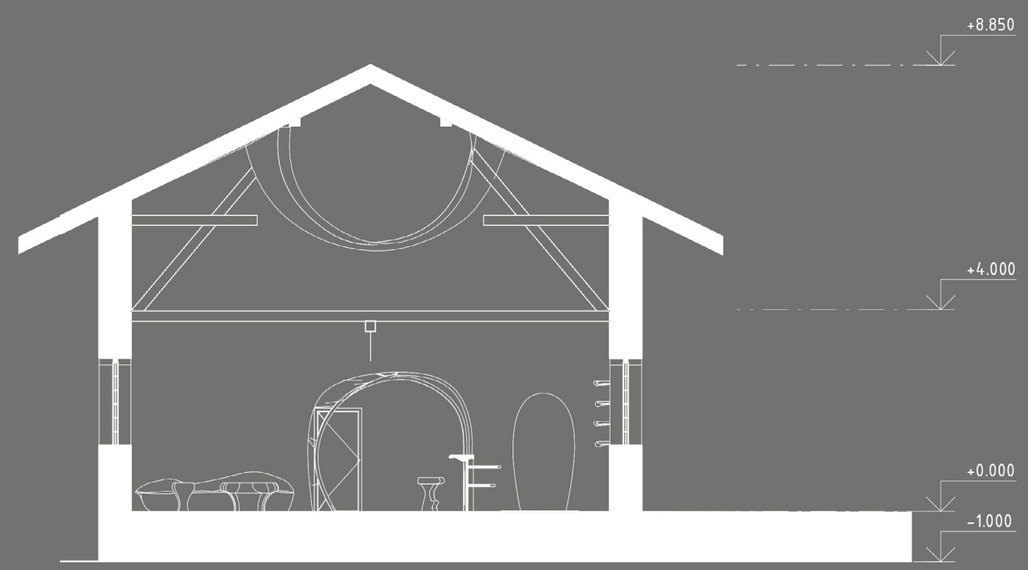

řez B-B'

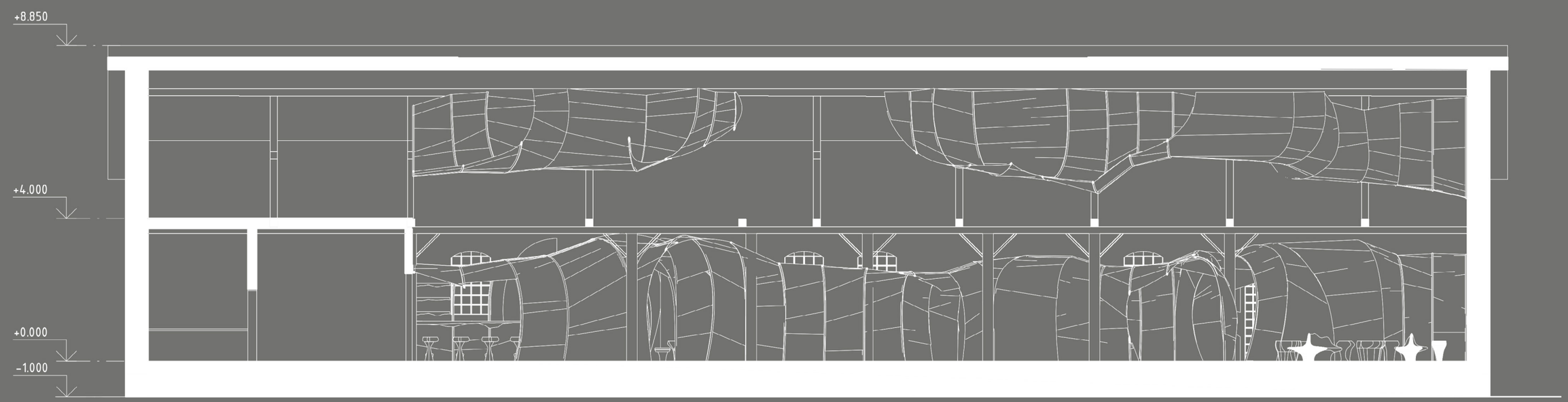

řez C-C'

vizualizace interiéru

variabilní prostor

vizualizace interiéru

hlavní prostor

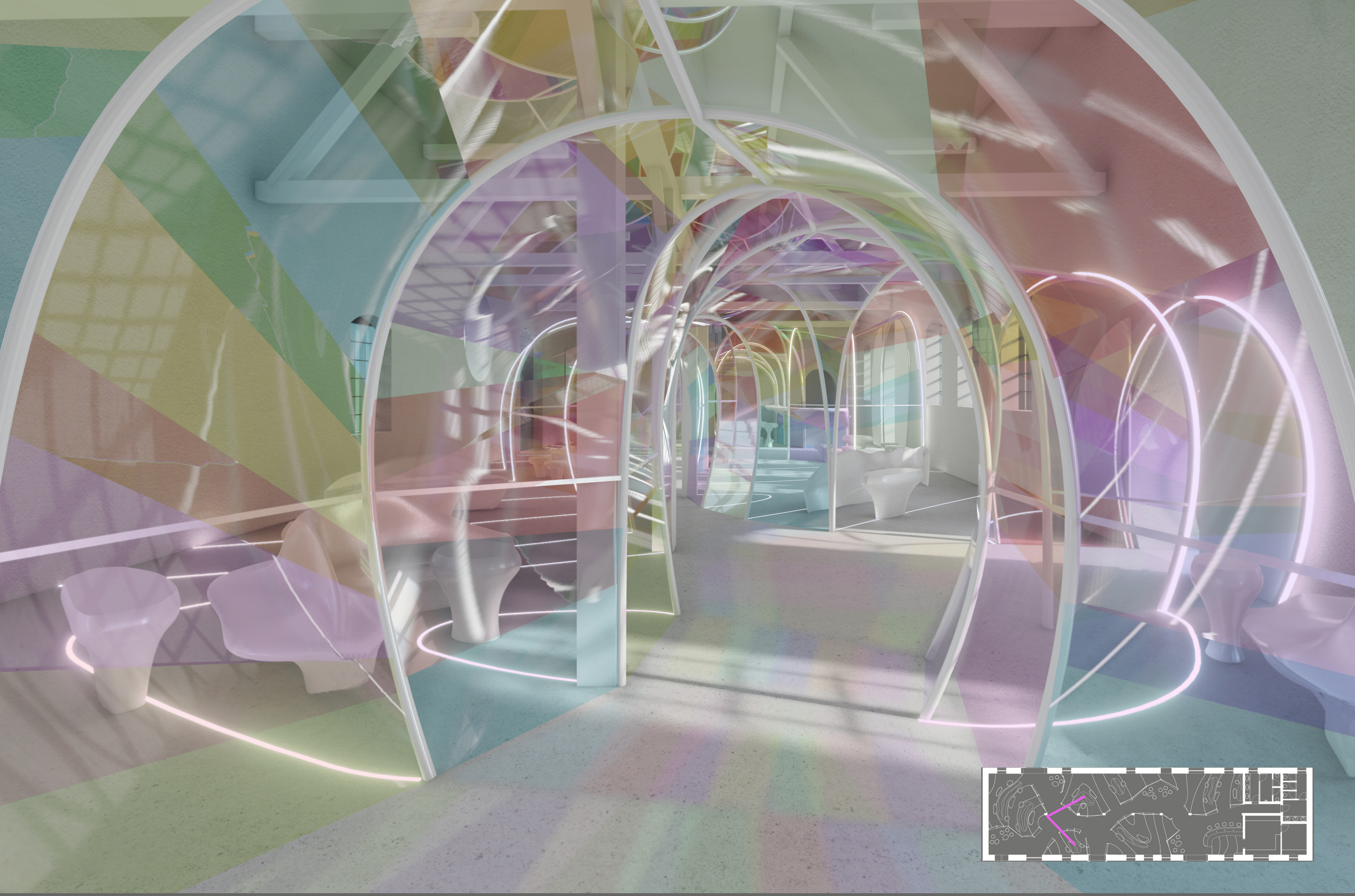

vizualizace interiéru

průchod tunelem

vizualizace interiéru

bar

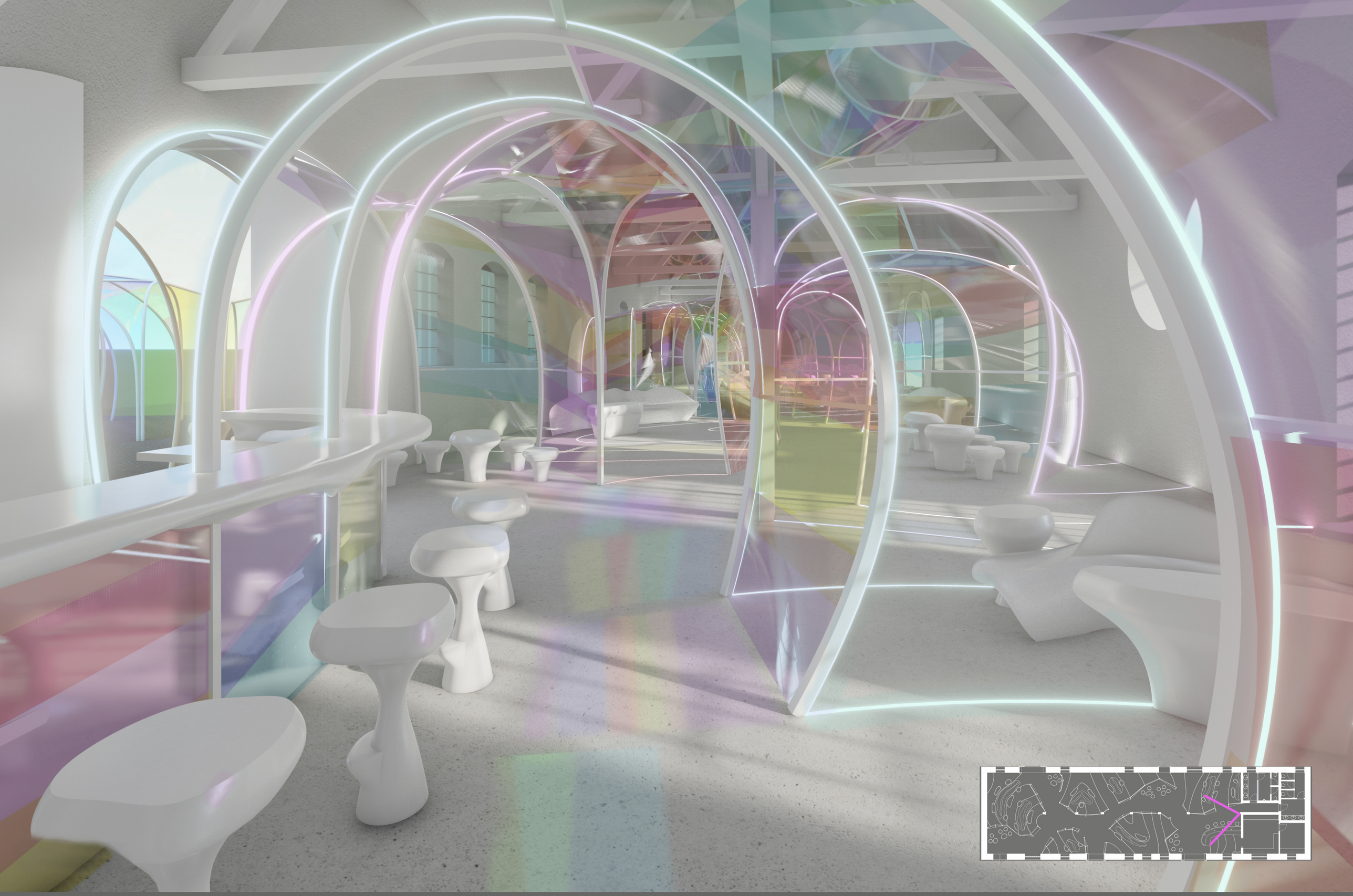

vizualizace interiéru

pohled z baru

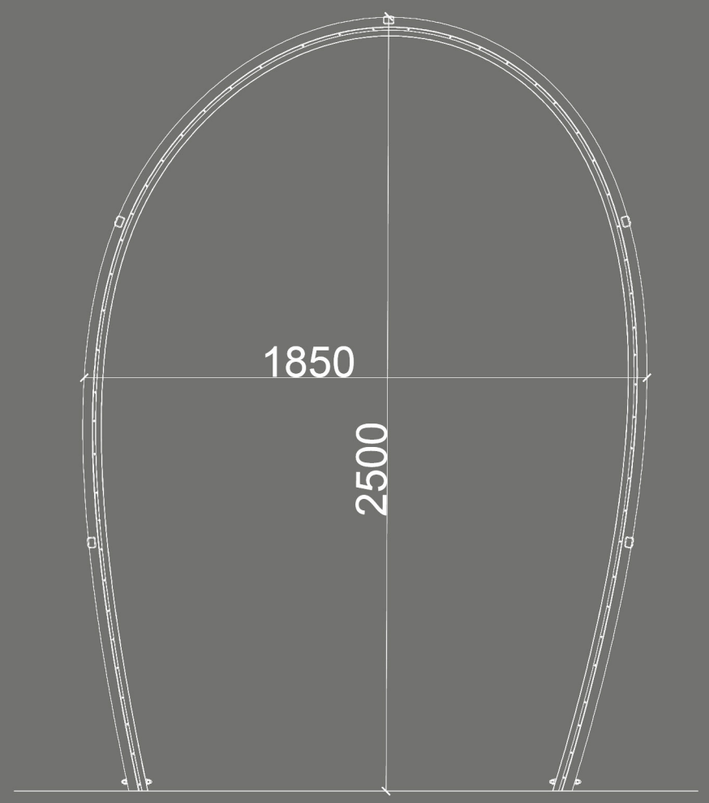

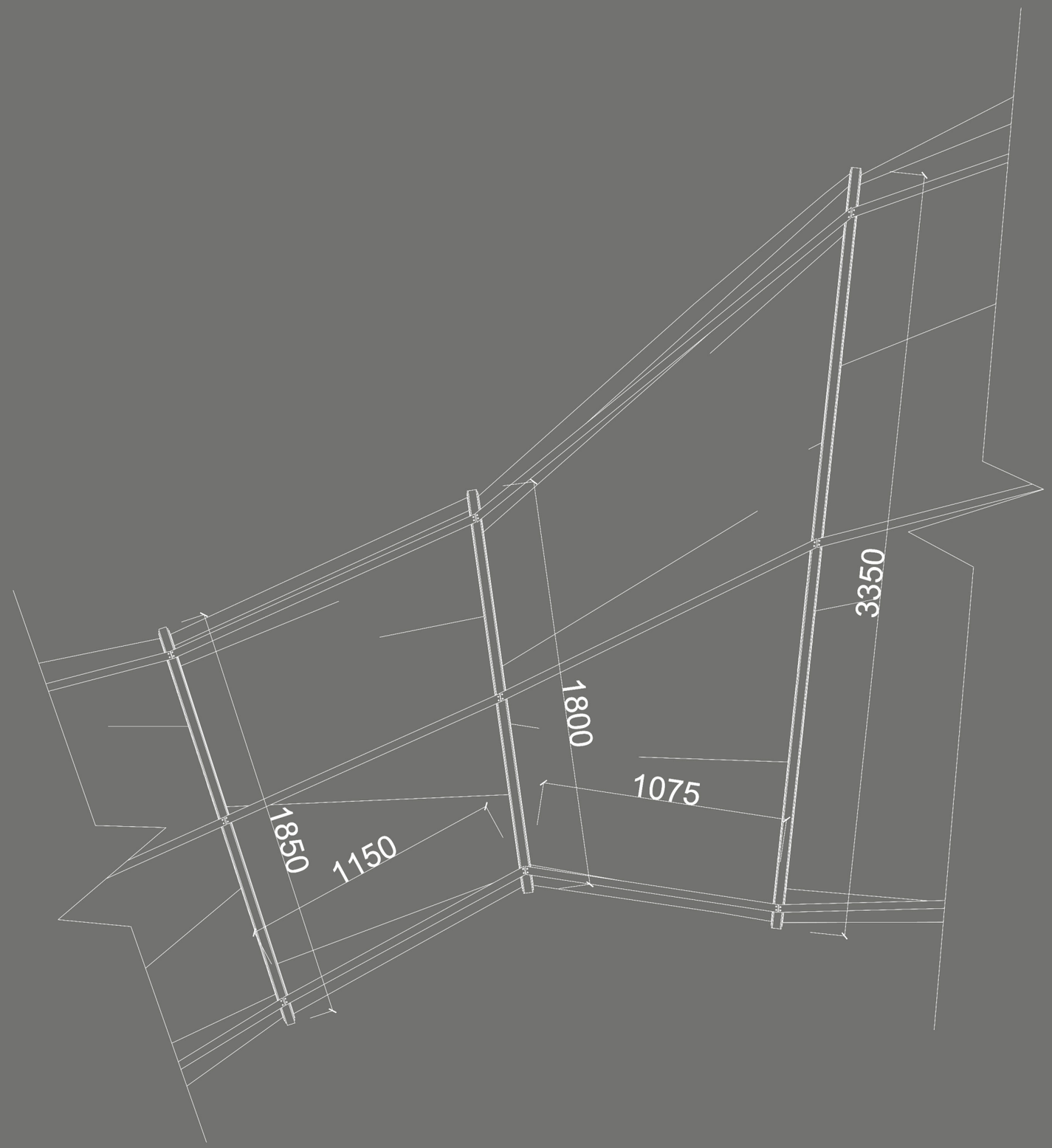

Radlická kulturní sportovna
ATRN | Atelier Soukenka

tunel- půdorys, řez

1:20

profil nosného prvku s napojením zavětrovacích profilů a lišty na uchycení folie Barrisol

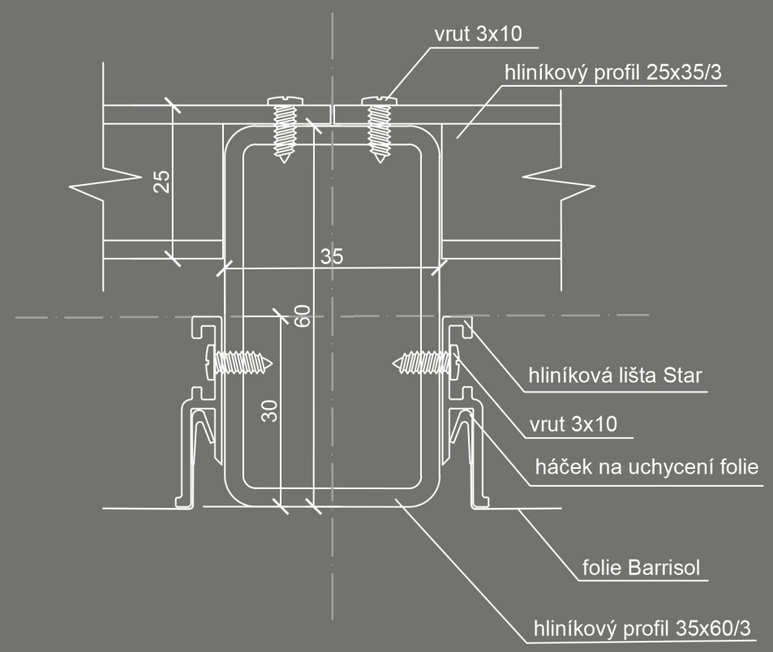
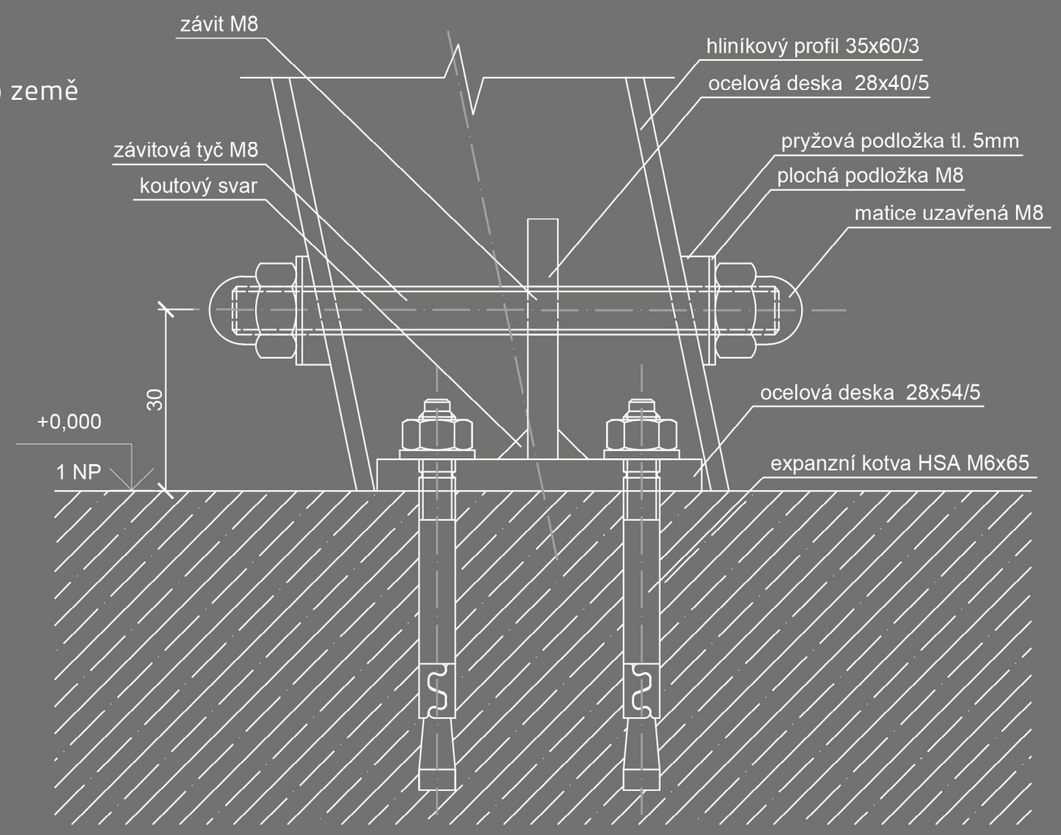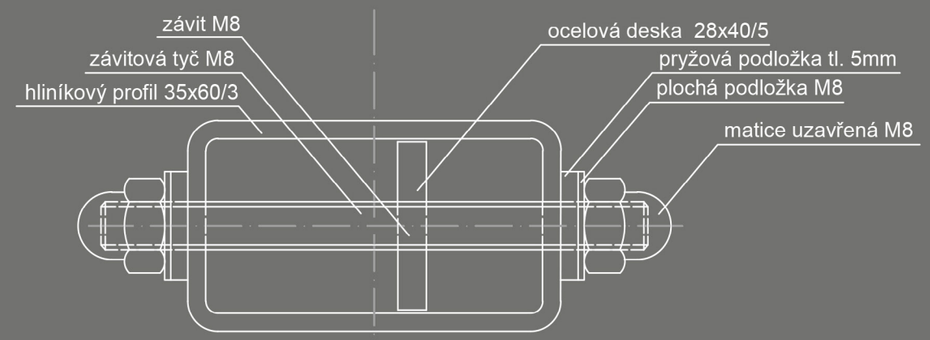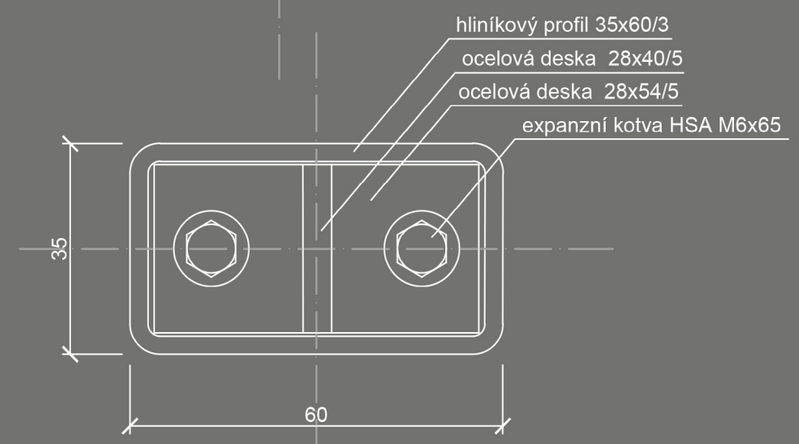
kotvení prutu do země