Ateliér Hájek-Hulín

# KULTURNÍ CENTRUM MANŽELŮ VLČKOVÝCH

LS22/23

FA ČVUT

## ÚVOD

Vesnice Voděrádky, nacházející se na východním okraji Prahy, se proměňuje v inspirativní kulturní centrum s ohledem na udržitelnost.
Dita a Petr Vlčkovi, manželé s vášní pro ekologii a umění, zde zakládají jedinečný projekt. Využívají přeměnu a znovuvyužití materiálů, aby vytvořili nové a zajímavé budovy.V rámci tohoto projektu se zaměřujeme na výstavbu objektů z recyklovaných materiálů získaných lokálně nebo během demolic jiných staveb. Cílem je navrhnout a vybudovat další budovy a zařízení, které obohatí kulturní centrum.
Tento projekt kulturního centra Voděrádky je výjimečným spojením umění, udržitelné architektury a zapojení mladých talentů. Cílem je vytvořit prostor, ve kterém se kreativita a inovace setkávají s ohledem na životní prostředí. Společně můžeme budovat místo, které bude sloužit jako kulturní a inspirativní centrum nejen pro obyvatele Voděrádek, ale i pro návštěvníky z celého okolí.

## VZNIK AREÁLU

Počátek vlastnictví statku Petrem a Ditou Vlčkovými se datuje do roku 2019. Petr Vlček byl tou dobou v Las Vegas, když mu zavolal známý informující ho o dražbě statku. Petr tou dobou hledal nové prostory pro svou firmu AVT Group, a tak statek koupil.
Když Vlčkovi dorazili na místo, tak je velice překvapil fakt, že koupili nejen statek, ale i ohromnou černou skládku. Přesto se rozhodli statek zrenovovat, vyklidit a věnovat kultuře. Z místa bylo odvezeno 300 kontejnerů odpadu.
Hlavní perlou areálu je firemní multifunkční prostor Home of AV. „Klíčovou částí sál, který je plný moderních audiovizuálních technologií a může se snadno proměnit v divadlo, kino, přednáškový či koncertní sál nebo třeba prostor pro módní přehlídku. Primárně má fungovat jako místo, kde si lidé z AVT Group můžou zkoušet technologie, jejich kombinace a nové systémy.“ Součástí je také venkovní divadelní scéna.
Pro prodloužení sezóny je sezení v hledišti doplněno o vyhřívané po sedáky a je možné si zapůjčit i deky. Důležitým aspektem statku je maximální propojení s přírodou, proto je součástí projektu manželů Vlčkových i vysázení nových stromů v okolí a vytvoření interaktivních stezek pro děti.

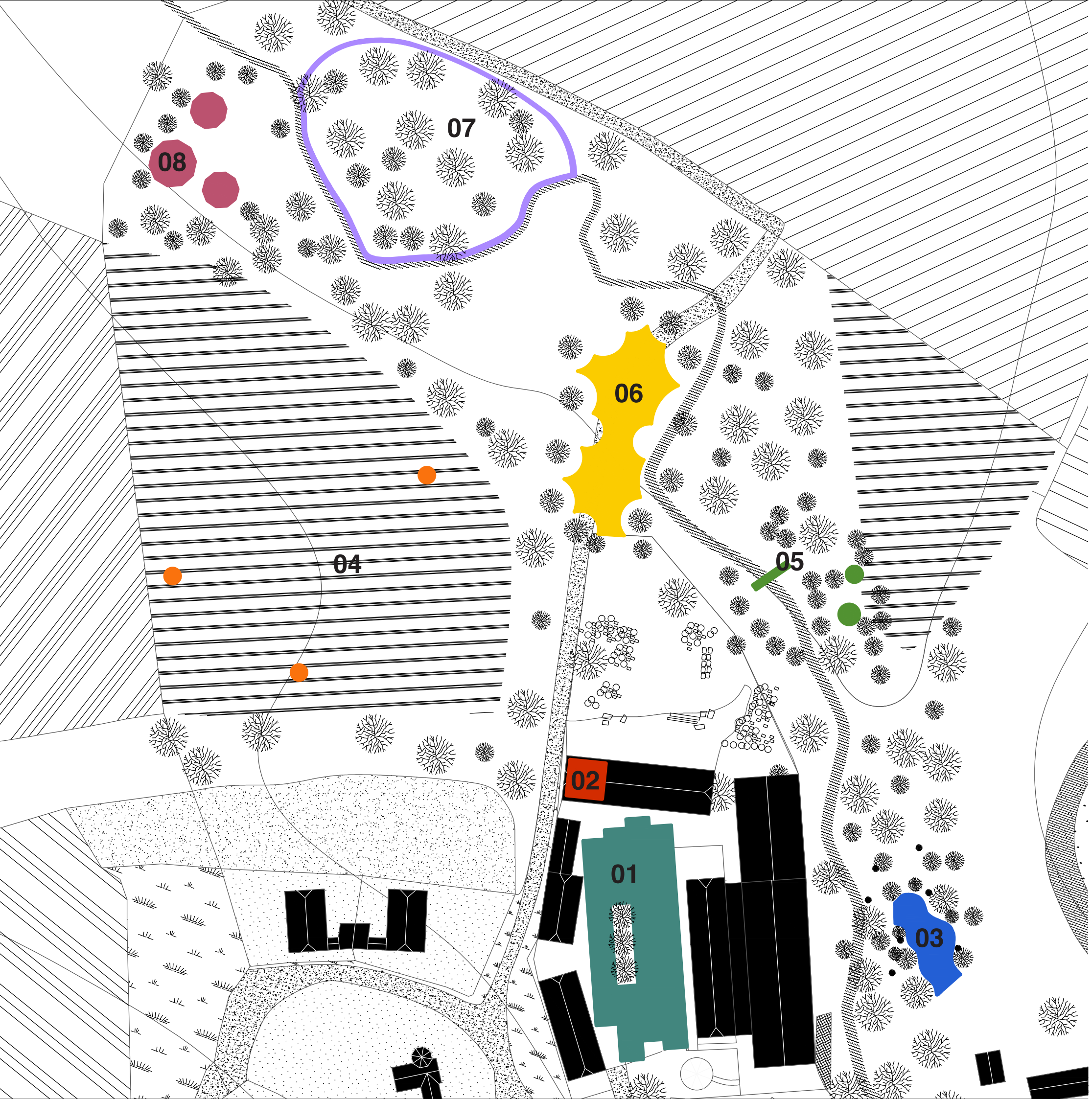
07
08
06
04
05
02
01
03

# OBSAH


**Skleníky**
Martin Holman
ATRN
**01**

**Bezdozvuková komora**
Martin Novotný
ATOS
**02**

**Knihovna z přepravek**
Anna Nohejlová
ATOS
**03**

**Hydrogloby**
Viktoria Víatchína
ATV
**04**

**Přírodní čajovny**
Michaela Padevětová
ATOS
**05**

**Rezidenční ateliéry**
Julie Jajčíková
ATSBP
**06**

**Ecopipe Kindergarten**
Anna Kim
ATOS
**07**

**TeepeeCamp**
Veronika Nazarejová
ATOS
**08**

FAKULTA
ARCHITEKTURY
ČVUT V PRAZE

# 01

Skleníky
Martin Holman
ATRN

Navrhuji zastřešení dvora původního statku. Jako konstrukci recykluji skleníky typu LUR II., ty již nevyhovují současným výrobním požadavkům. Nároky na zastřešení jsou variabilita, recyklace, modularita, rychlé a jednoduché rozložení a složení.
Pro výše zmíněné účely je konstrukce uspořádána do modulů 2,5 x 6 m, každé čtvrté pole je z boku zavětrováno. Jednotlivé rámy jsou spojeny nůžkovým mechenismem, při roztahování tedy fungují jako harmonika. Pro zastřešení je možné použít sklolaminátové desky, sklo nebo PVC tkaniny. Jednotlivé stojny rámů jsou opatřeny kolečky, které jezdí po recyklovaných tramvajových kolejích NT1, které jsou v Praze postupně nahrazovaný novým typem.

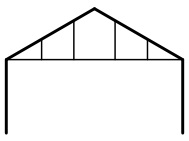

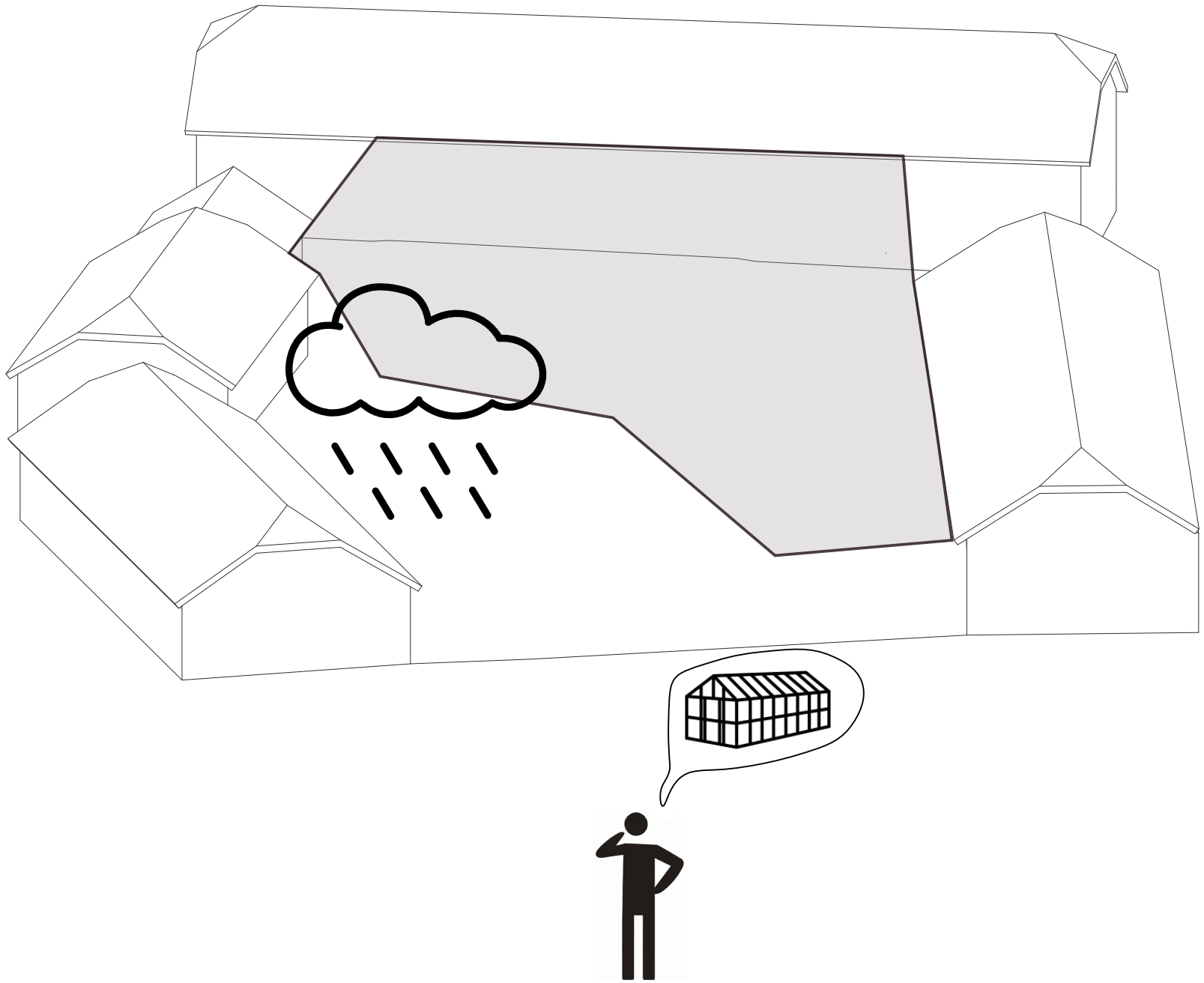

KONCEPT

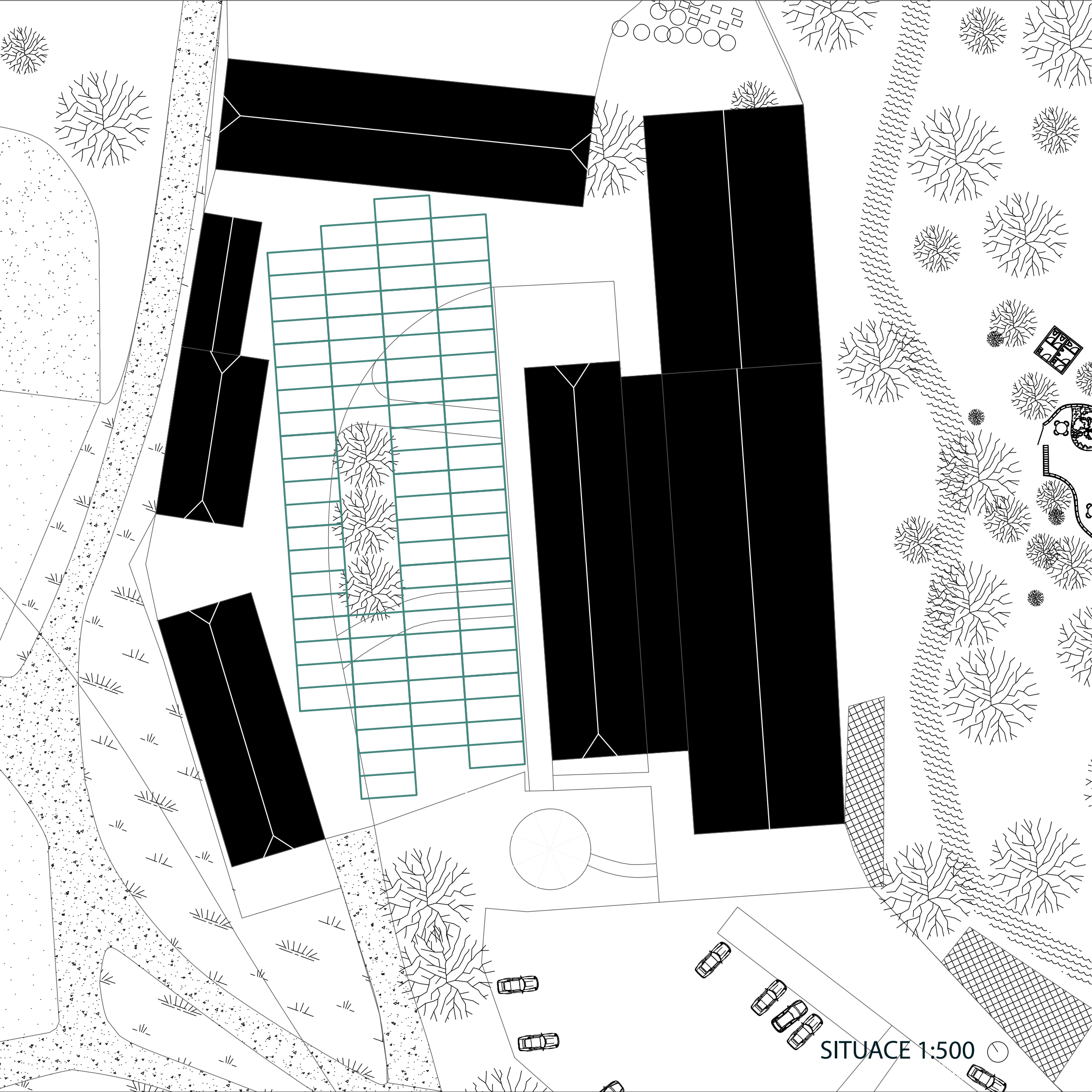
SITUACE 1:500

**Nabídka - Foliovník - konstrukce**

**Inzerent:**
Bazar.F

okres Frýdek-Místek / Moravskoslezský kraj / ČR **Kontakt:**

E-mail: bazar.f@email.cz
**ODPOVĚDĚT NA INZERÁT**

**Nabídka**
Foliovník - konstrukce

**Cena:**
Dohodou Kč

**Popis:**
Nabízíme konstrukci foliovníku o šířce 9m a vzdálenosti mezi oblouky 1,5m
Celkem 96 oblouků a 6 čel, které můžete sestavit variabilně do tří stejných
foliovníků o délce 49,5m nebo tří různých nebo jednoho o délce 145,5m.
Jednoduchá skládačka. Stav dle fotografií. Konstrukce pevná, nutno ošetřit
nátěrem, výplně čel jsou na výměnu, bez fólie. Více info na kontaktním
mailu.

**Zařazení:** agroBAZAR / VYBAVENÍ PROVOZŮ / mobilní stavby
**Značka / výrobce:** *
**Typ stroje / techniky:** *

**Nabídka - Fóliák Fóliovník**

**Inzerent:**
Ryszard xxxxxxxxx

okres Liberec / Liberecký
**Kontakt:**

Telefon: 0048502612464
E-mail: szeryf077@interia
**ODPOVĚDĚT NA**

**Nabídka**
Fóliák Fóliovník

**Cena:**
50000 Kč

**Popis:**
Fóliák Fóliovník
Trubkova konstrukce foliaka rozměry dilka 30 m, sirka 7 r
+ folia UV5 na 5 let, dilka 33m sirka 12 m, cena 50.000 k
DPH 0% NA dić-cz..... MOBIL 0048 502

**Zařazení:** agroBAZAR / ZEMĚDĚLSKÁ TECHNIKA / os
**Značka / výrobce:** nevím, neznámá
**Typ stroje / techniky:** nevím, neznámá

@( Bazoš.cz ... bazar pro každého

Oblíb

Co: | Dům a zahrada | Lokalita: | Okolí: 25 km | Cena od: | do:

Hlavní stránka > Dům a zahrada > Ostatní > **Inzerát č. 164956957**

**Kategorie**
Bazény
Čerpadla
Dveře, vrata
Klimatizace
Kotle, Kamna, Bojlery
Malotraktory, Kultivátory
Míchačky
Nářadí
Okna
Pily
Radiátory
Rostliny
Sekačky
Sněžná technika
Stavební materiál
Vybavení dílen
Vysavače/Foukače
Zahradní grily
Zahradní nábytek
Zahradní technika
Ostatní

**termoizolační plachta - fólie na lešení Kataro** - [19.2. 2023]

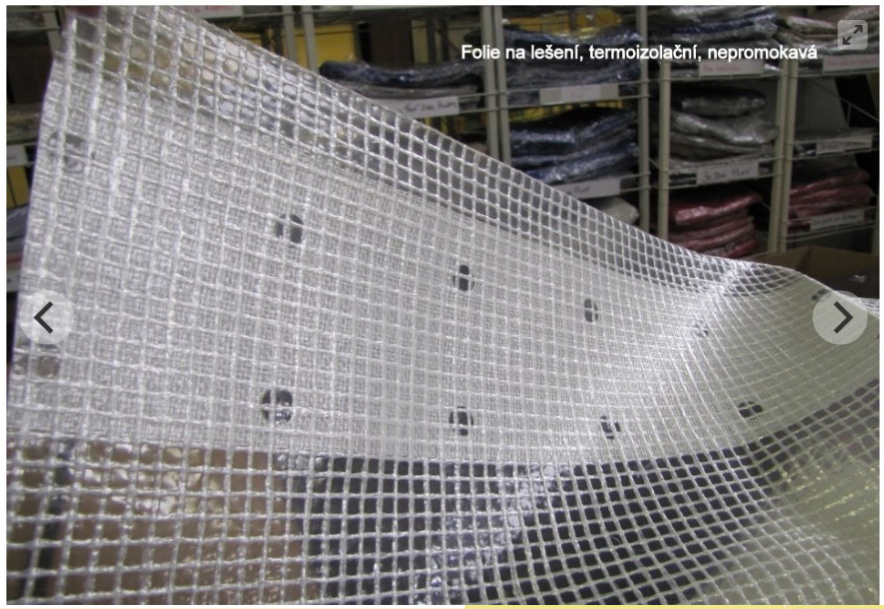

@( Bazoš.cz ... bazar pro každého

Co: | Dům a zahrada | Lokalita: | Okolí: 25 km | Cena od:

Hlavní stránka > Dům a zahrada > Malotraktory, Kultivátory > **Inzerát č. 165381540**

**Kategorie**
Bazény
Čerpadla
Dveře, vrata
Klimatizace
Kotle, Kamna, Bojlery
Malotraktory, Kultivátory
Míchačky
Nářadí
Okna
Pily
Radiátory
Rostliny
Sekačky
Sněžná technika
Stavební materiál
Vybavení dílen
Vysavače/Foukače

**Prodám kolečko k Tera Vari systém** - [1.3. 2023]

@( Bazoš.cz ... bazar pro každého

Co: | Dům a zahrada | Lokalita: | Okolí: 25

Hlavní stránka > Dům a zahrada > Stavební materiál > **Inzerát č. 167907913**

**Kategorie**
Bazény
Čerpadla
Dveře, vrata
Klimatizace
Kotle, Kamna, Bojlery
Malotraktory, Kultivátory
Míchačky
Nářadí
Okna
Pily
Radiátory
Rostliny
Sekačky
Sněžná technika
Stavební materiál
Vybavení dílen
Vysavače/Foukače
Zahradní grily
Zahradní nábytek
Zahradní technika
Ostatní

**Plexisklo** - [24.4. 2023]

**Knihkupectví Jasmínka**
Janča, Zentrich: Herbář léčivých rostlin - komplet 1-7 díl

Firma: Lesy Sv. Hubert s.r.o.
Hradecko 74, Kralovice
PSČ: 33141
okres Plzeň-sever / Plzeňský kraj / Č
**Kontakt:**

Telefon: 773868472
E-mail: LesySv.Hubert@seznam.cz
**ODPOVĚDĚT NA INZERÁT**

**VÍCE O INZERENTOVI**

**Nabídka**
óliovník - kostra

**Cena:**
12500 Kč , Uvedená cena je bez DPH

**Popis:**
abízíme 75 oblouků na fóliovník. Každý oblouk se skládá ze 4 částí.
Oblouky jsou vyrobeny ze železných jeklů 2x3 cm, tl. materiálu 2 mm.

Oblouky jsou vyrobeny na fóliovník o šířce 10m, výšce v nejvyšším bodě
5m, délka 112,5 - 150m

**Zařazení:** agroBAZAR / VYBAVENÍ PROVOZŮ / mobilní stavby
**Značka / výrobce:** *
**Typ stroje / techniky:** *

# Hledání konstrukce

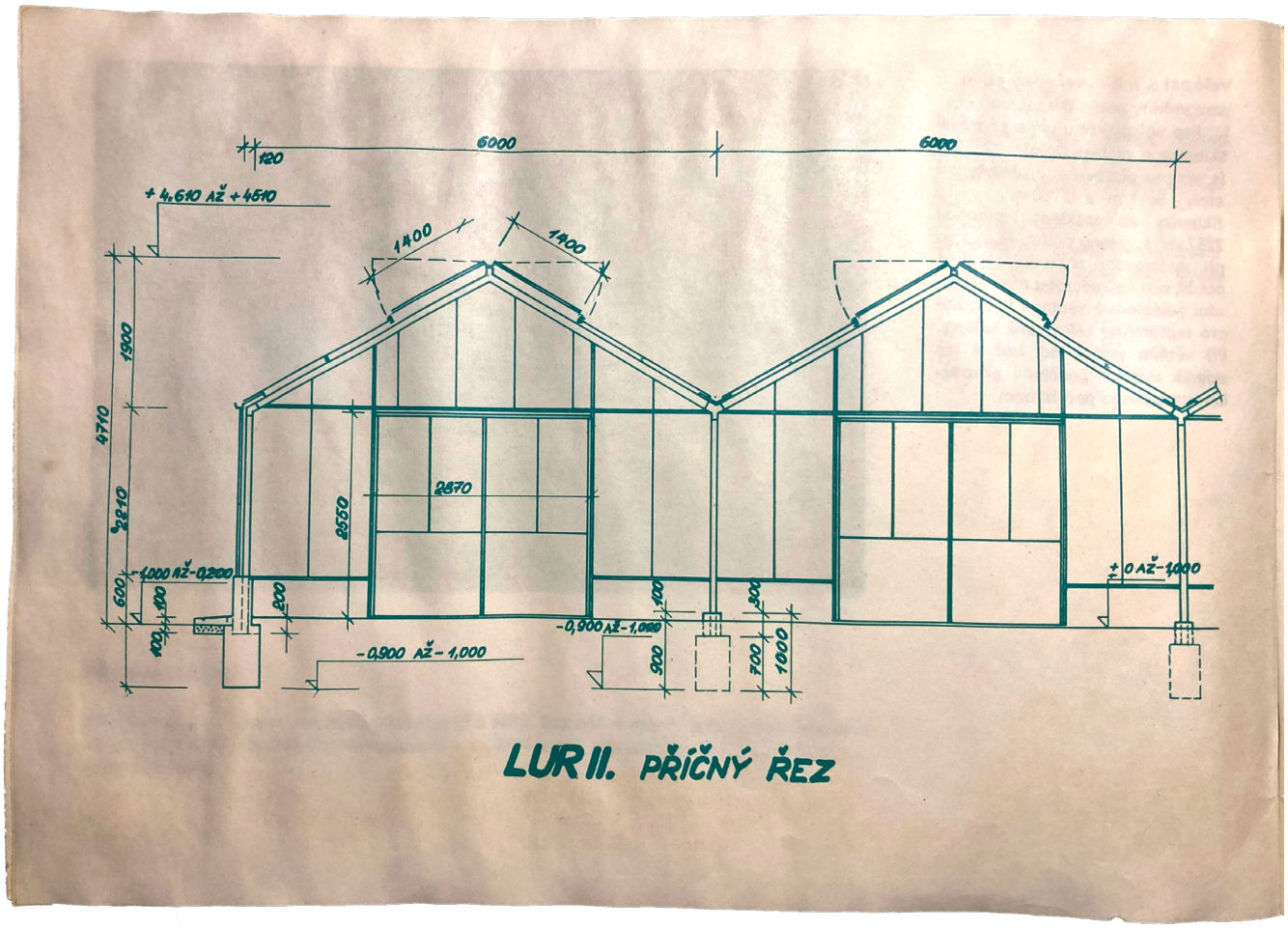

Po 2. světové válce nastal boom pěstování zeleniny v Evropě i v ČSR ve sklenících. Výroba byla soustředěna po roce 1950 do národního podniku Sempra Děčín. Pro návrh je zvolen typ LUR II. Tato řada se vyráběla v závodu ve třech vývojových fázích LUR I, II a III. od 70. - 90. let. 20. stol. a k roku 2010 tvoří zhruba jednu polovinu celkové plochy skleníků.

**VŠEOBECNÉ ÚDAJE:**

Konstrukce ocelová pozinkovaná
Šířka lodě . . . . . 6 m
Délkový modul . . . . . 3 m
Výška bočnice . . . . . 2,76 m
Výška pod žlabem . . . . 2,76 m
Výška do hřebene . . . . 4,66 m
Šířka hřebenového větráku . . . . . 1,40 m
Výška podezdívky . . . . . 0,60 m
Velikost dveří . . . . 2,87 × 2,55 m

**SKLADBA:**

Počet lodí . . . . . min. 2
optimálně 20

**POČET MODULŮ:**

minimálně 15 (45 m)
maximálně 31 (93 m)
Vzhledem k umístění pohonu větráků ve střední lodi, musí být počet modulů vždy lichý.

Větráky jsou průběžné (mimo pole u štítu), umístěné po obou stranách hřebene. Každá řada větráků má samostatný pohon. Příkon pro jednu loď je 2 × 1,5 kW. Ovládání je buď automatické podle nastavených hodnot, nebo ručně tlačítkem. Při nadměrném větru se větráky automaticky uzavírají. U kratších skleníků než 45 m nelze ekonomicky využít stávajícího pohonu a proto jejich stavbu nedoporučujeme. Při vyjímečné realizaci je pohon ruční, bez možnosti automatizace.

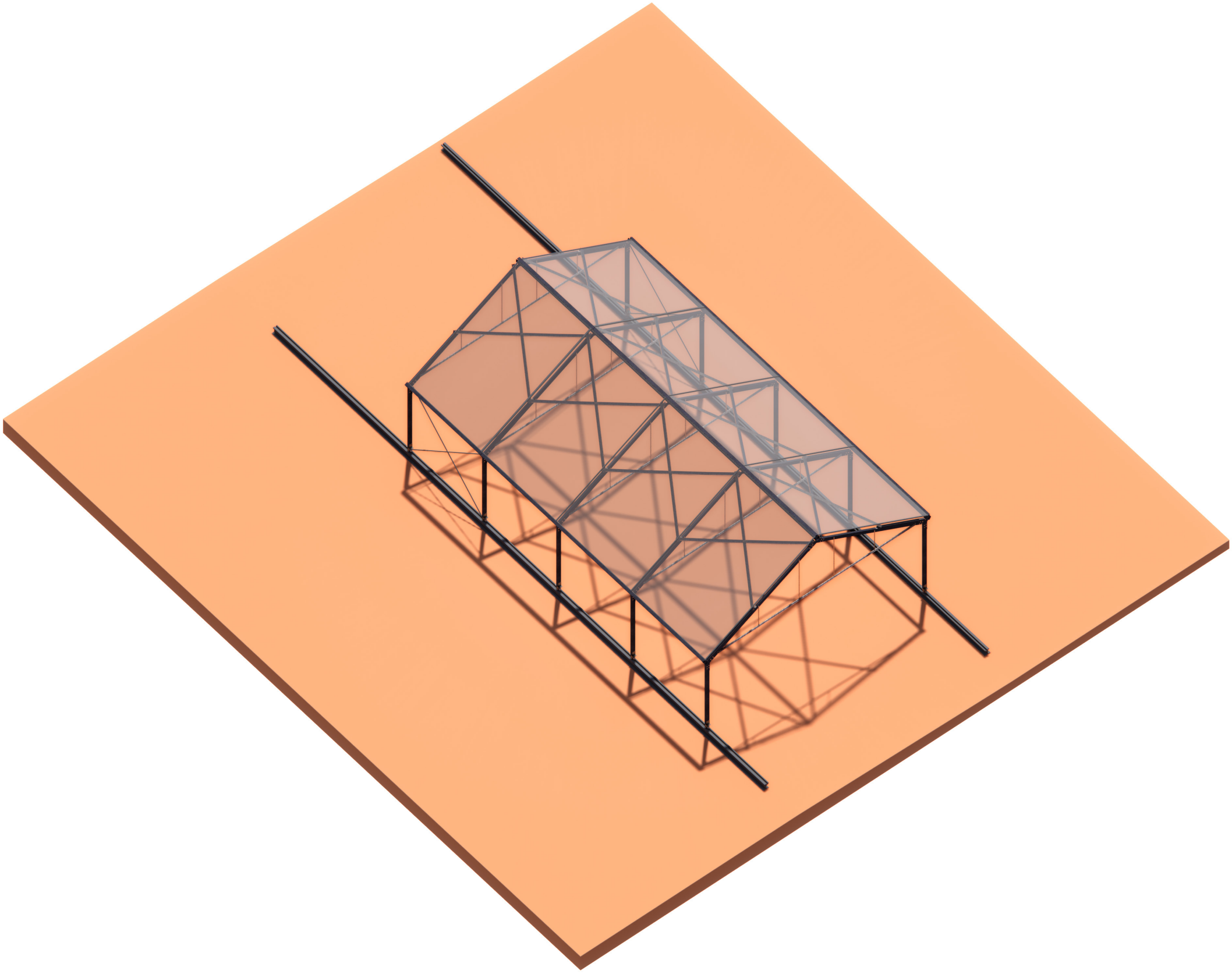

Vytvoření modulu

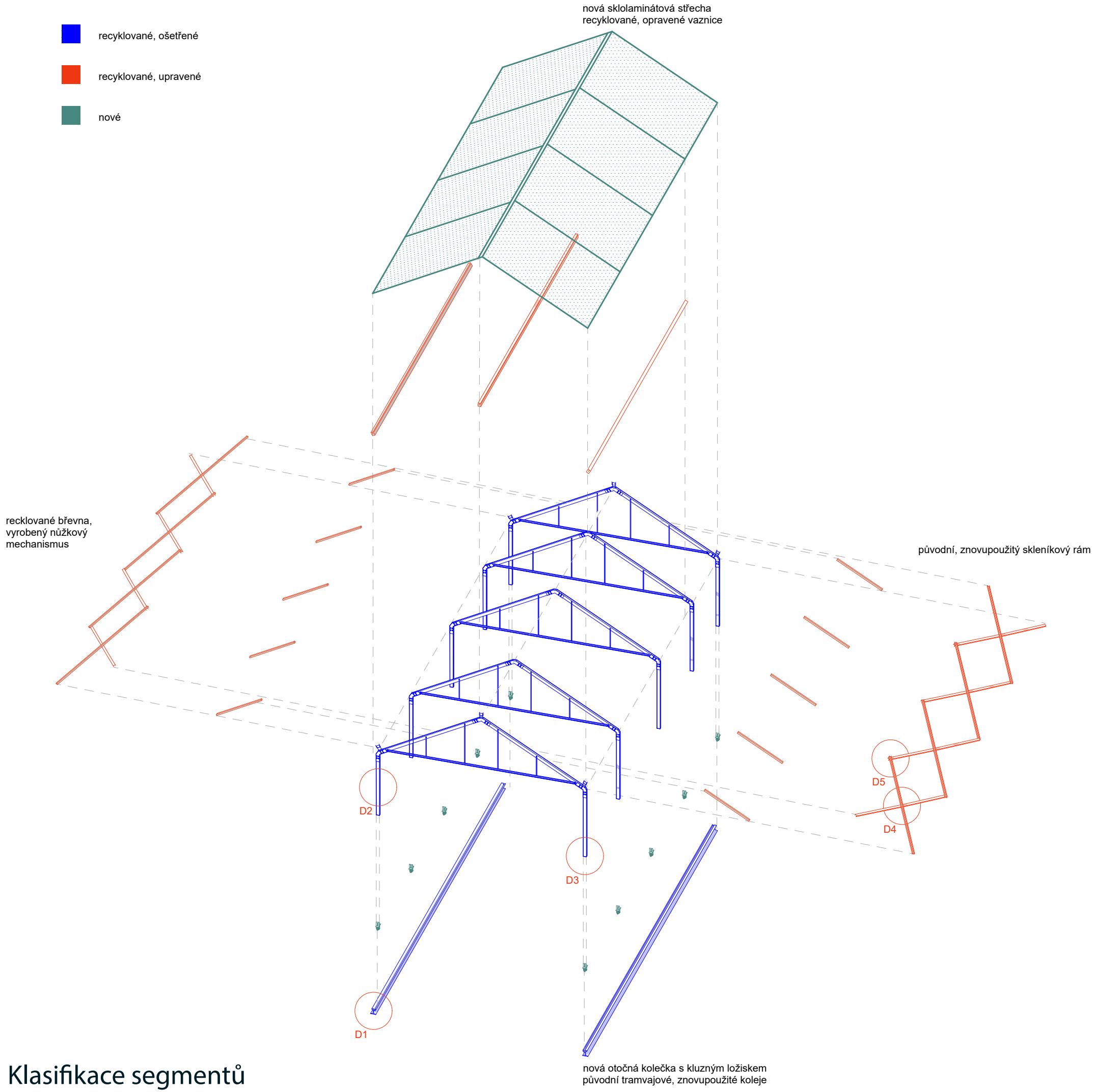


# Klasifikace segmentů

Roztahování kostry

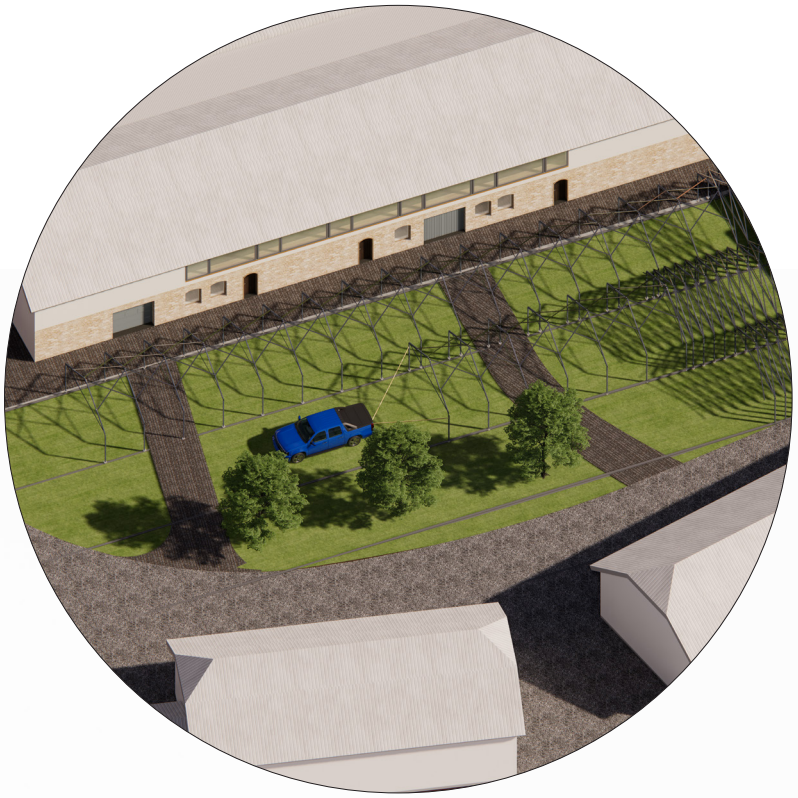

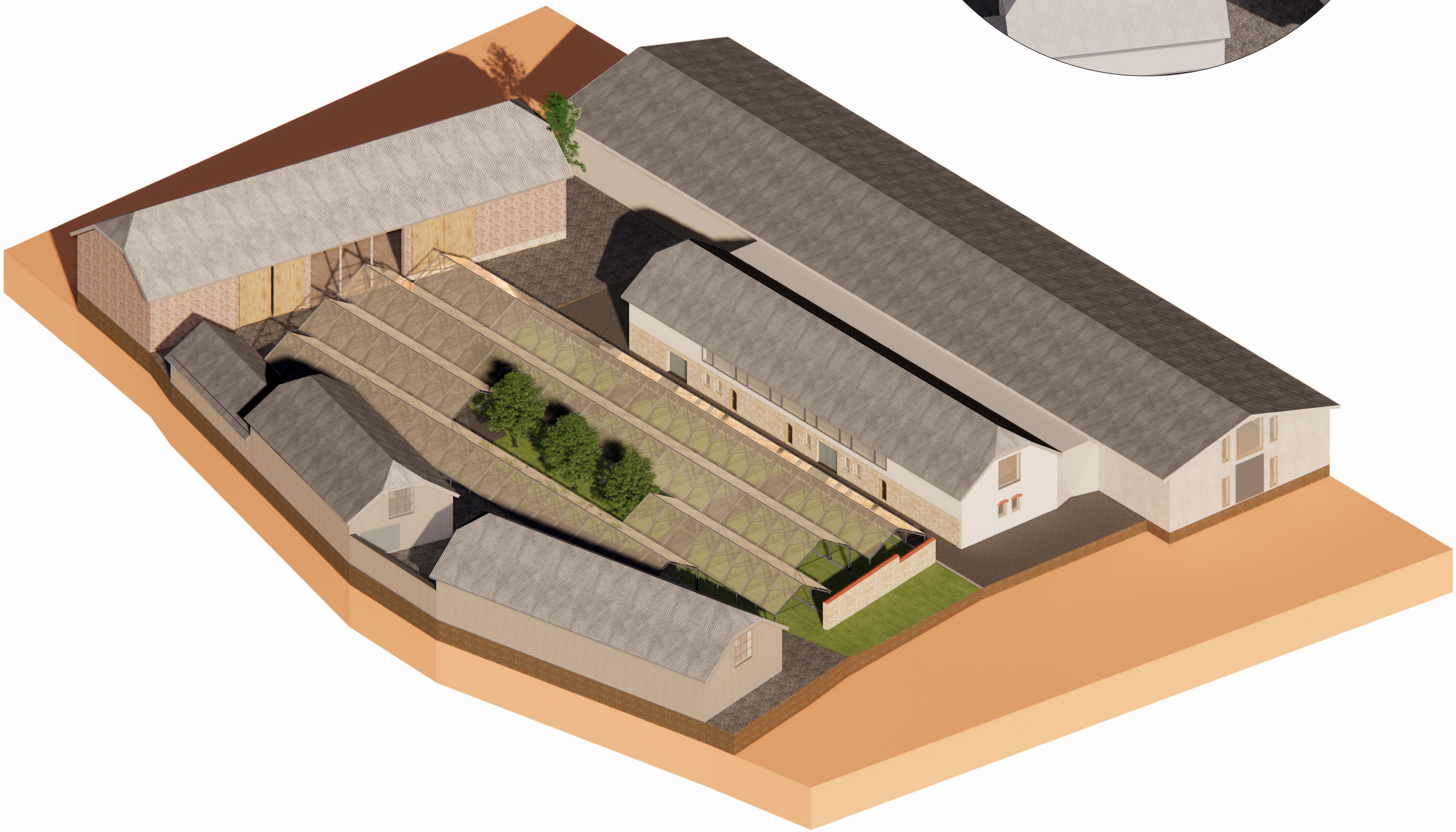

Zastřešení dvora

test days

festival

blešák

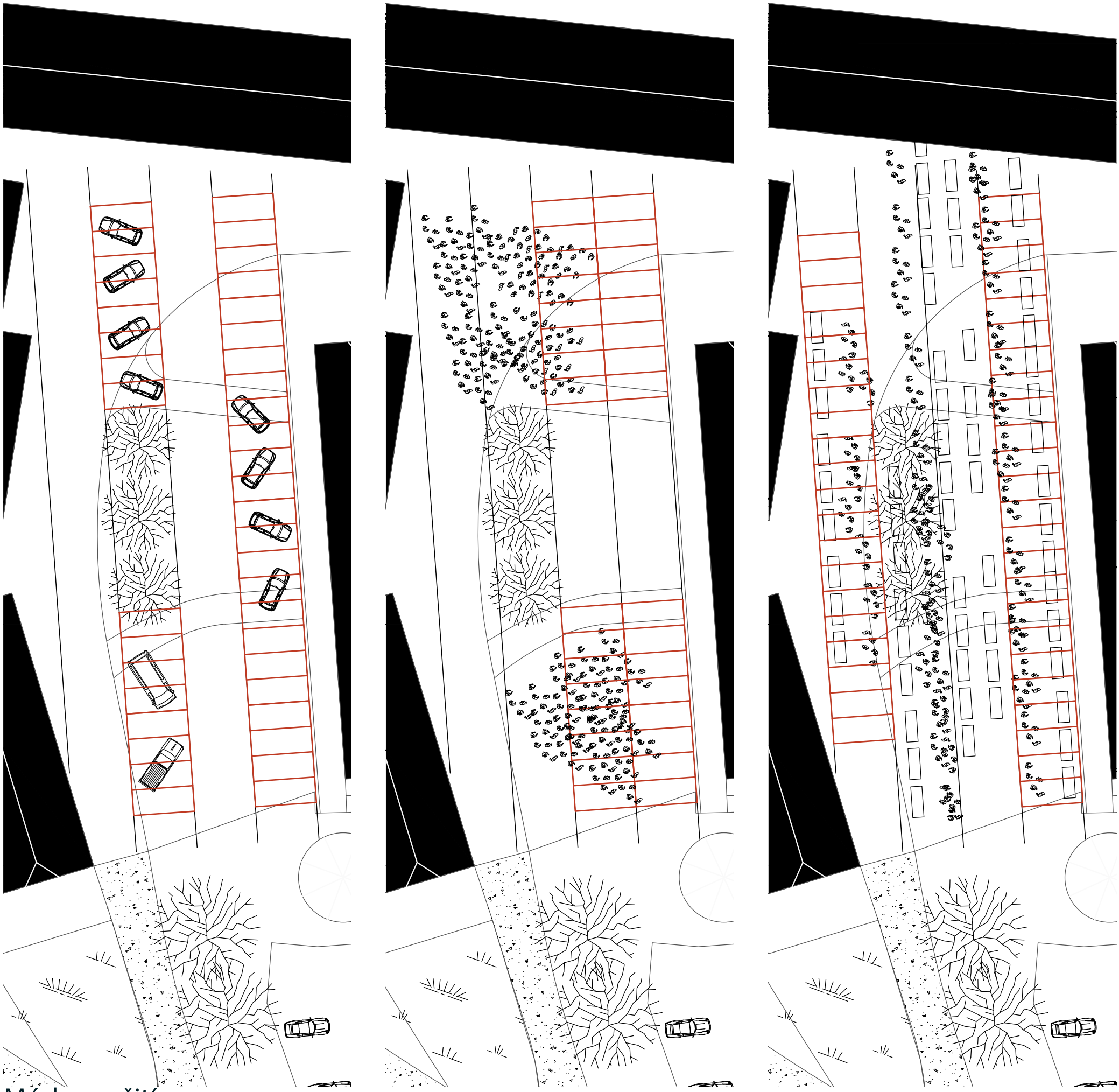

# Módy využití

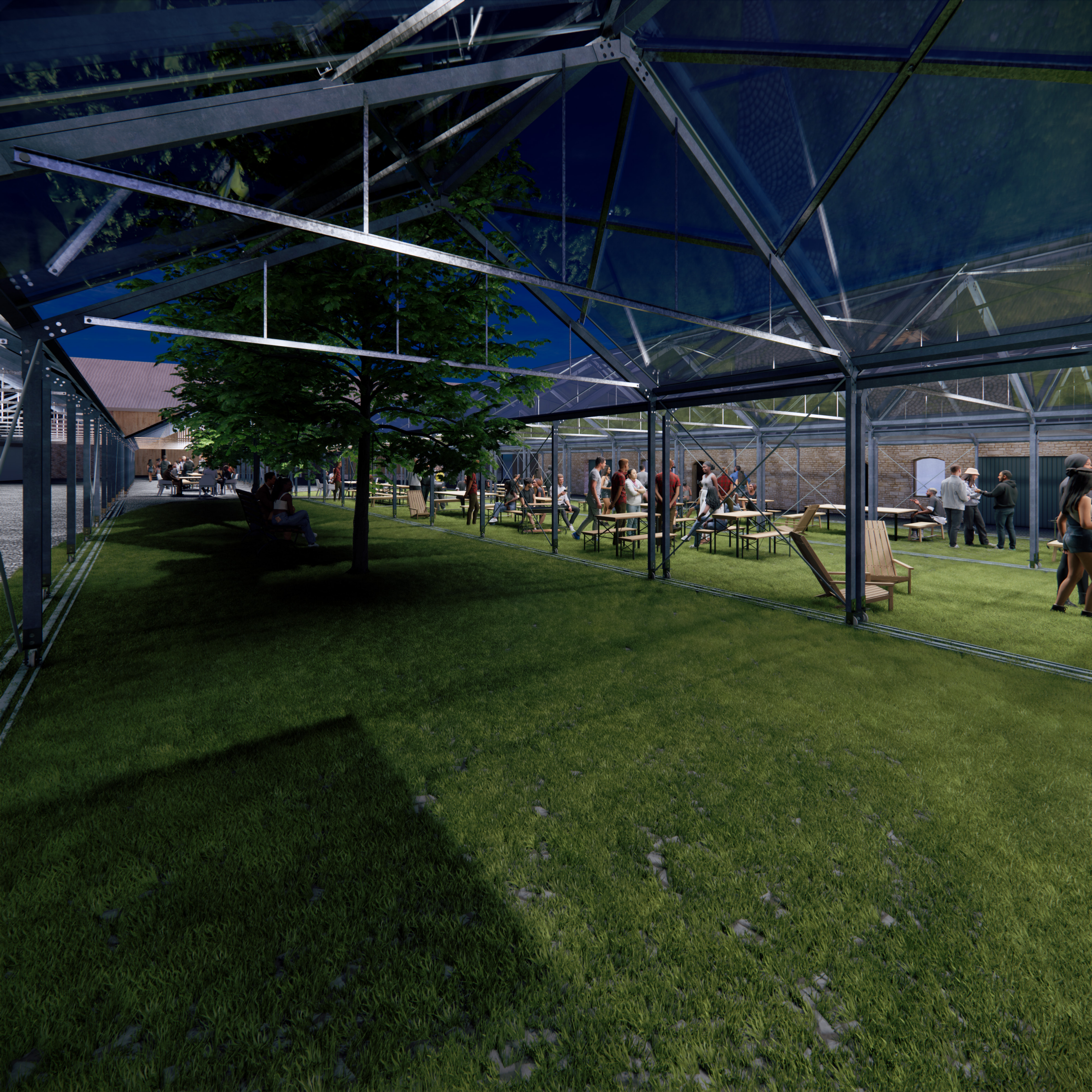

# Výkresová část

1:400

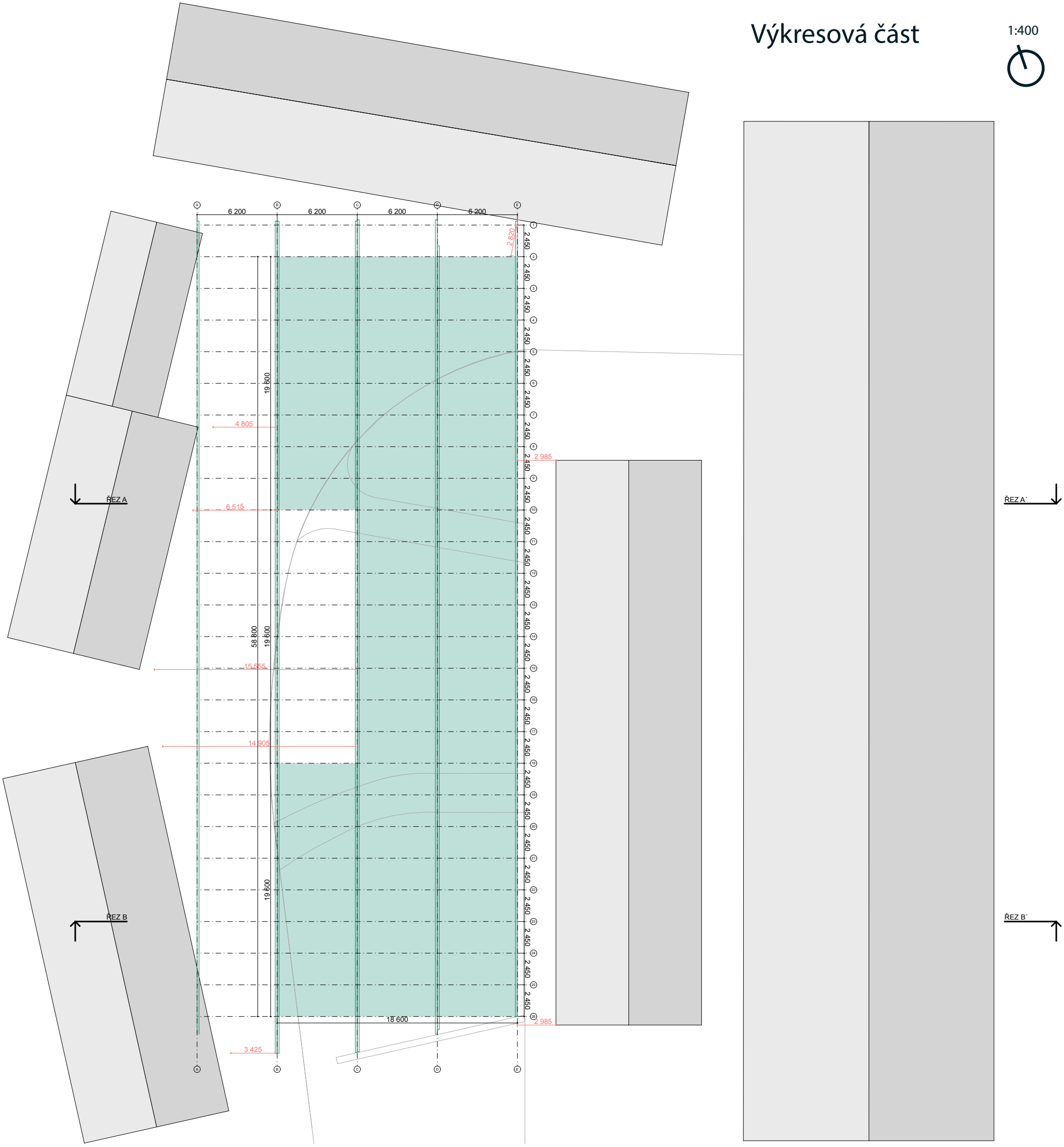

1:100

řez A - A´

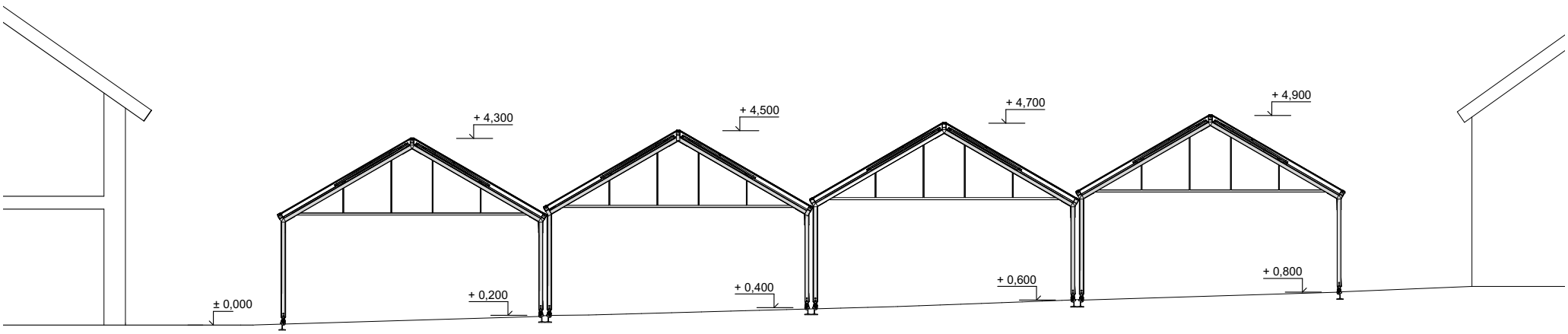


řez B - B´

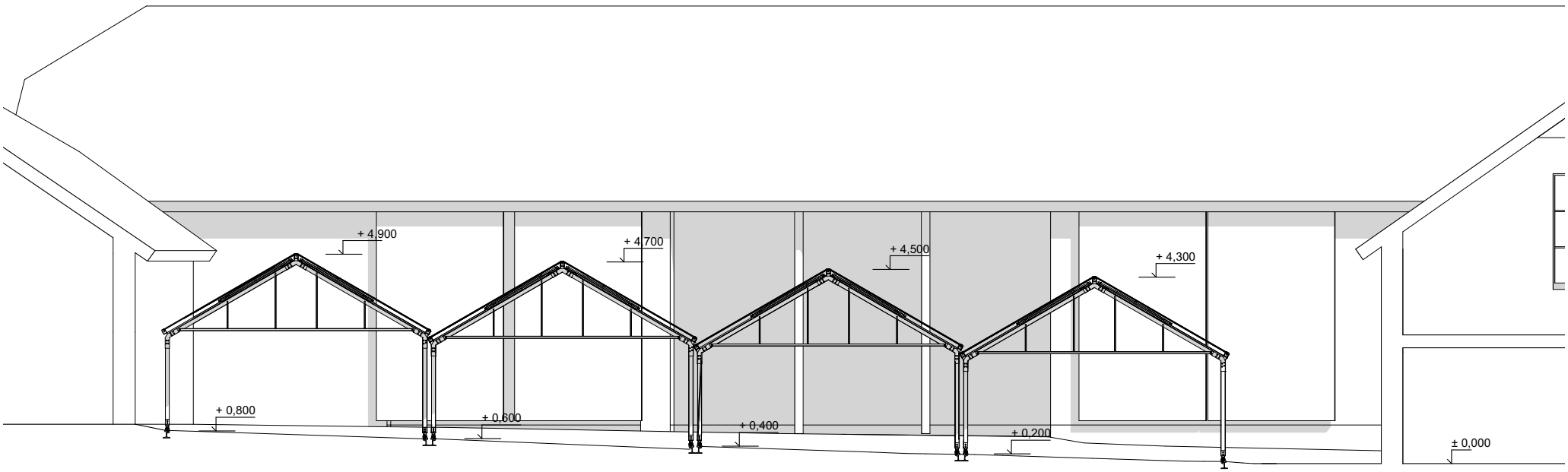

1:50

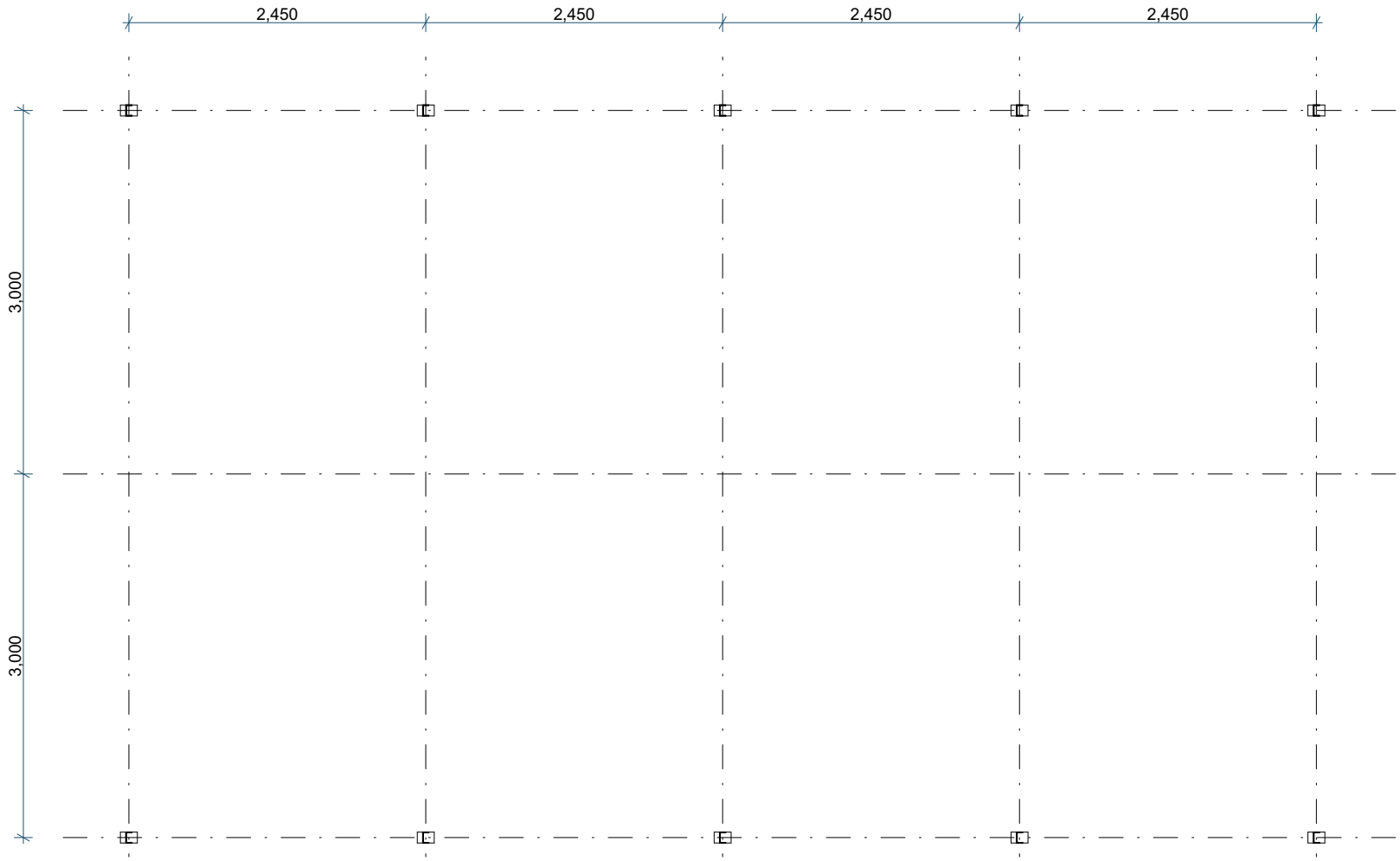


půdorys stojny

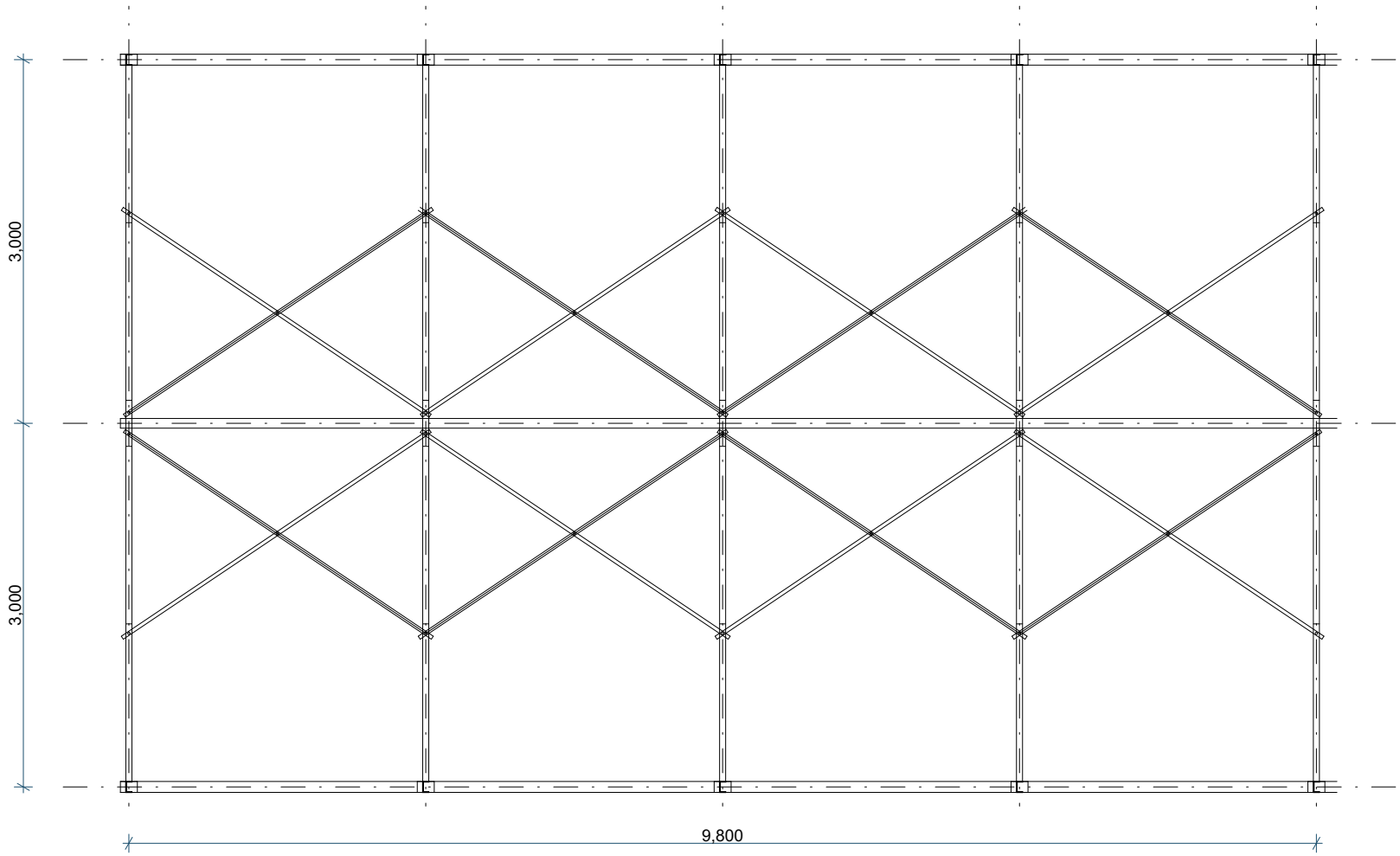


půdorys kleště

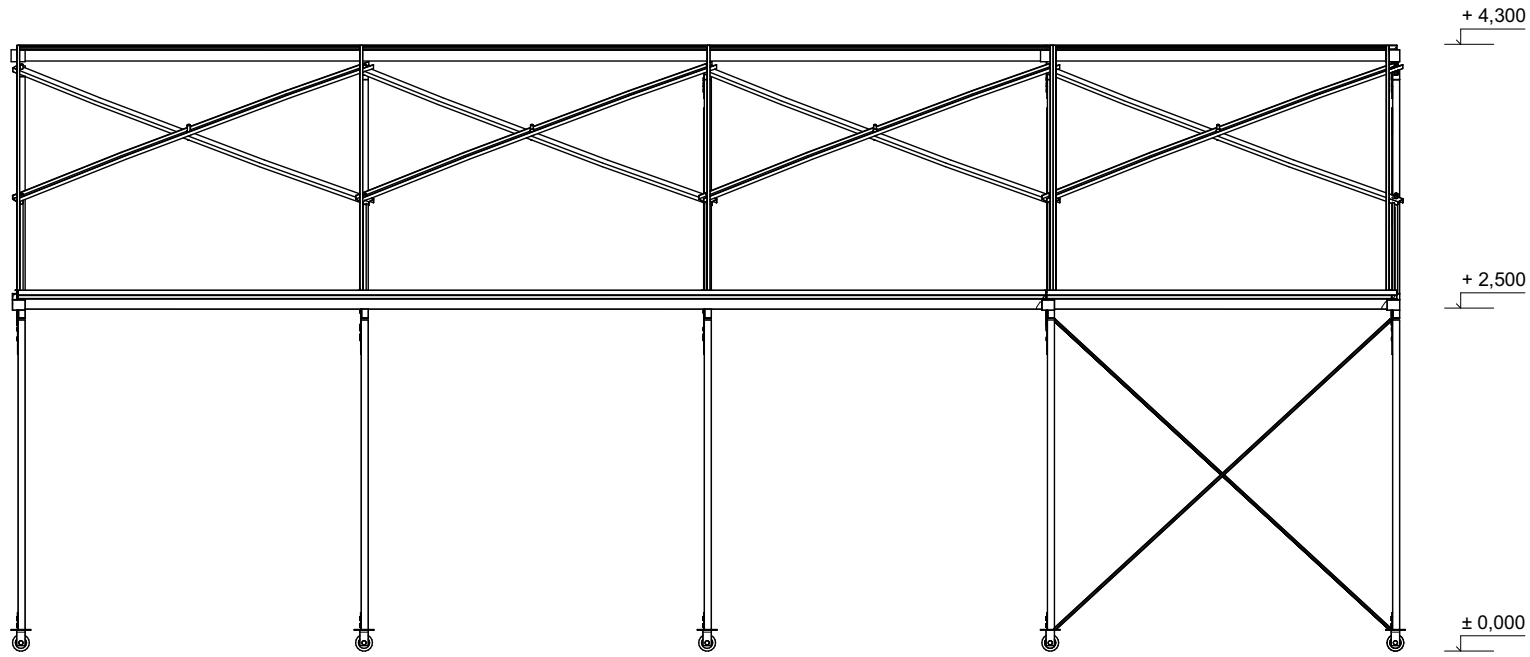


pohled východ

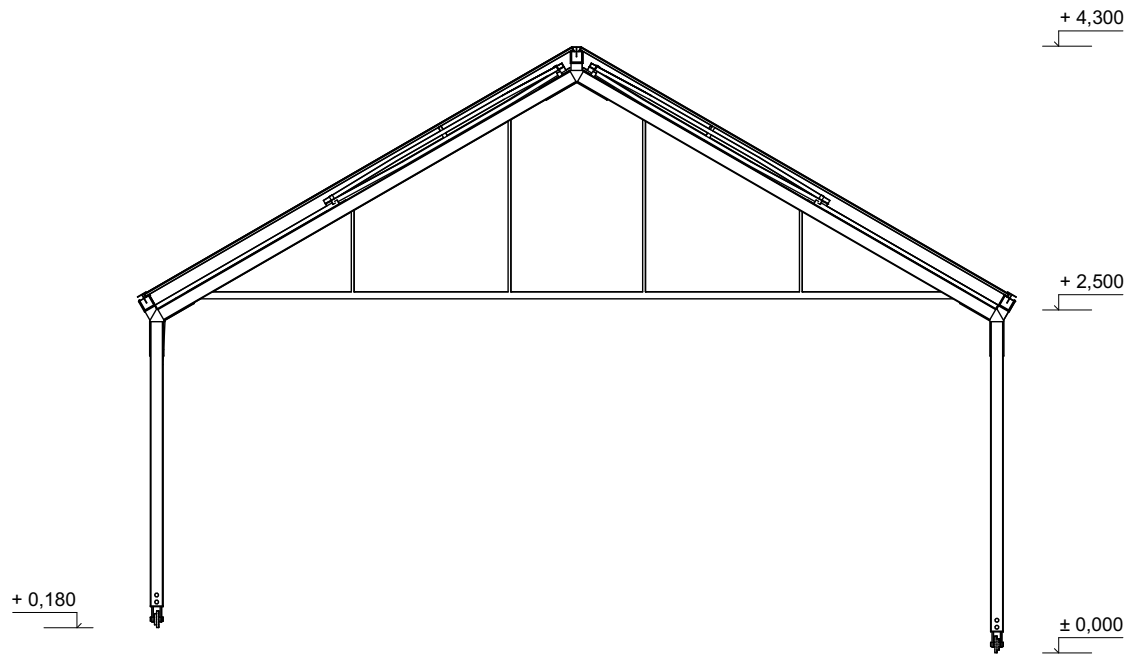


pohled sever

## D1. zajištění stojny_řez_M_5

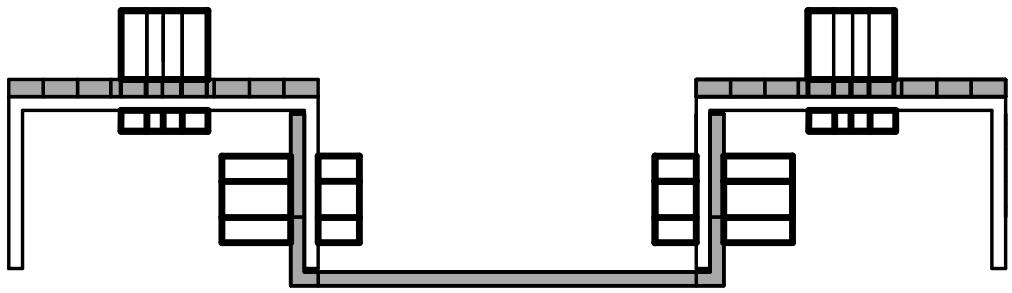

schéma

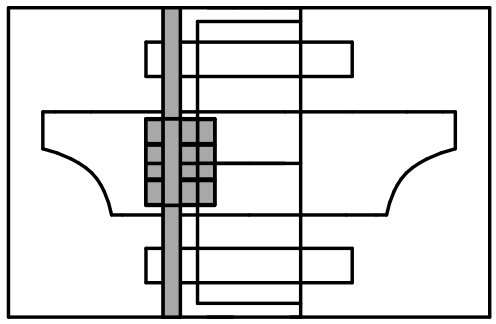

## D2. spoj kolo_pohled_j_M_5

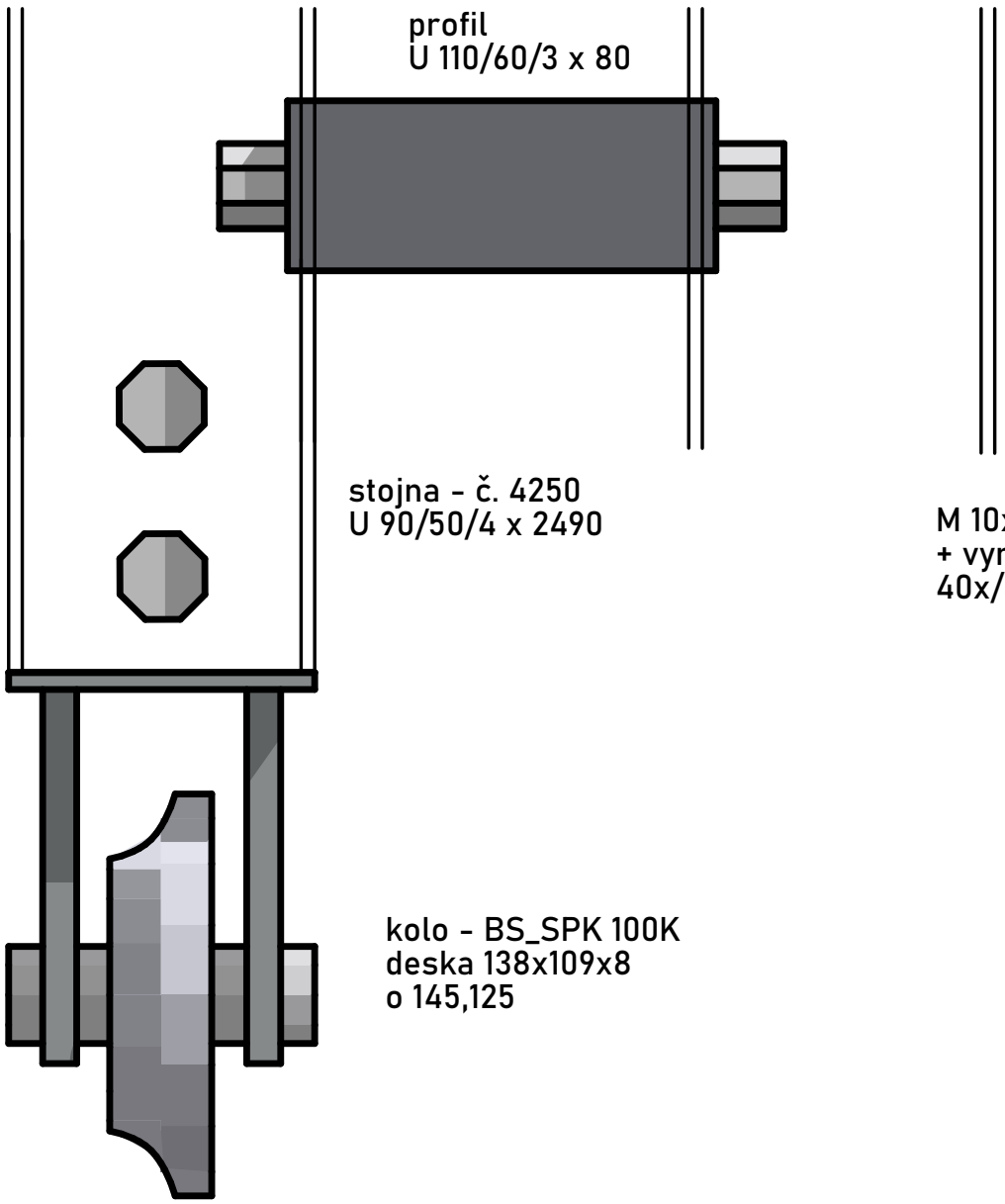


pohled z

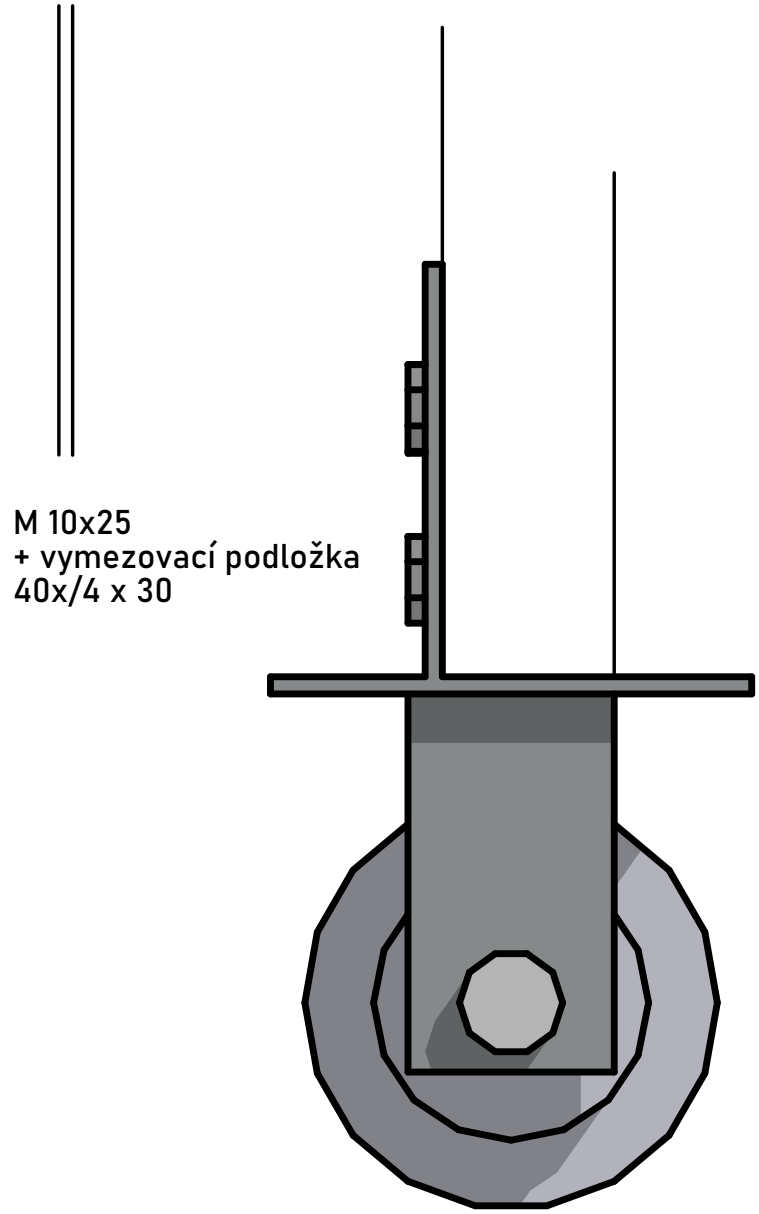

## D3. vaznice s nůžkovým mechanismem a pojízdným profilem_pohled_j_M_10

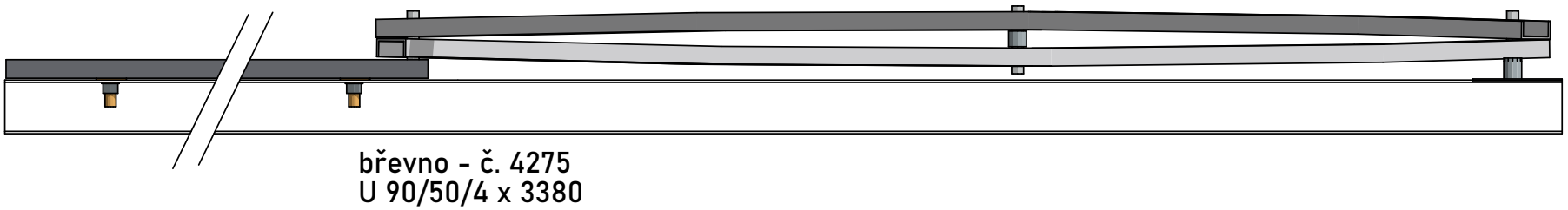

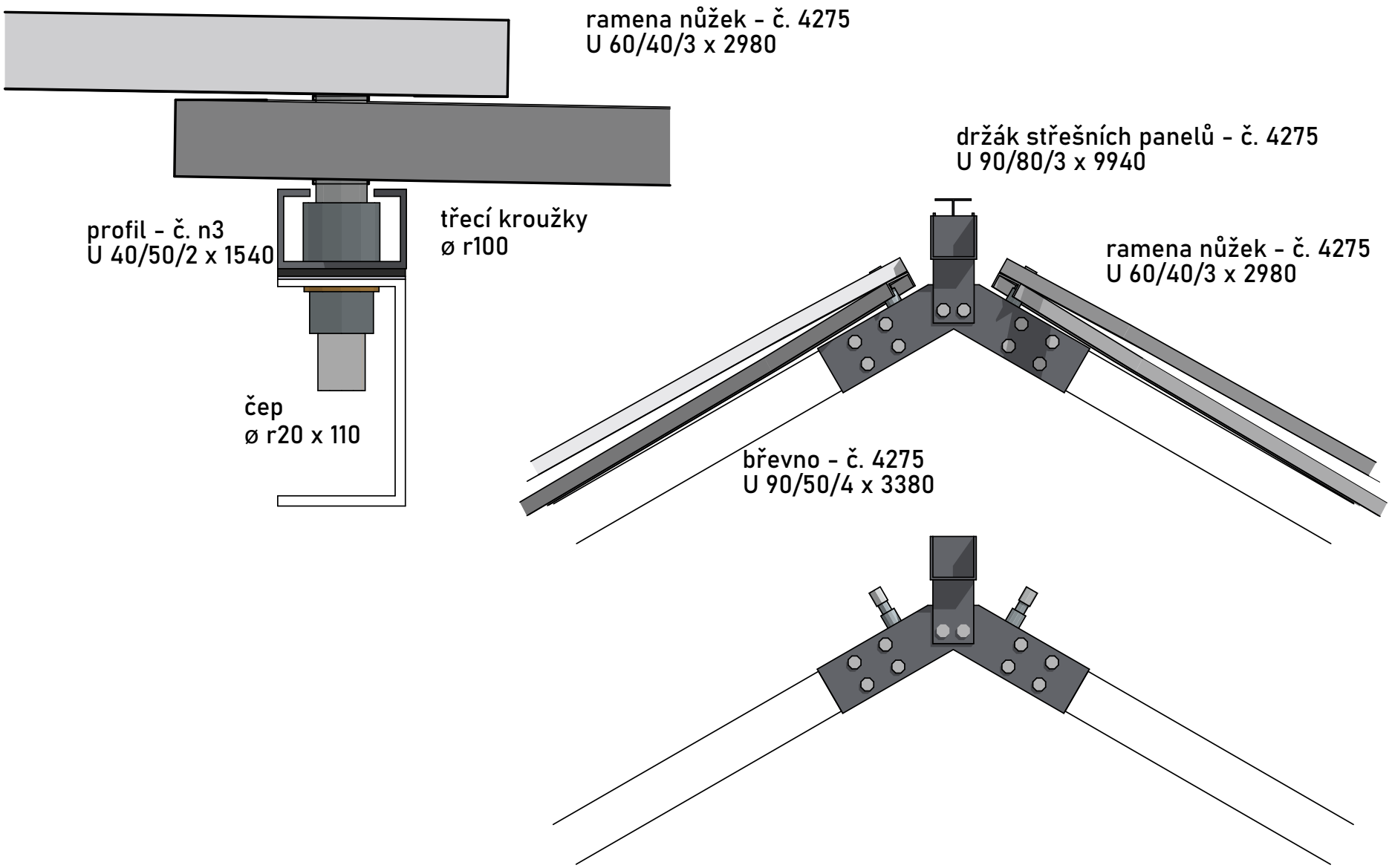
## D4. pojízdný profil_řez_M_5