Adaptace a renovace pivovaru v Litovli

ATELIER SITTA - CHMELOVÁ
FA ČVUT V PRAZE
LETNÍ SEMESTR 2023

O AUTORU

PAVEL LAKOMÝ

Věk : 24 let
Studium : 2 ročník bakalářského studia, FA ČVUT
Hobby : kreslení, fotbal, plavání, šachy
e-mail : pablolakomy@gmail.com

ANALÝZA A KONCEPT

FOTOCESTA, AKTUÁLNÍ STAV

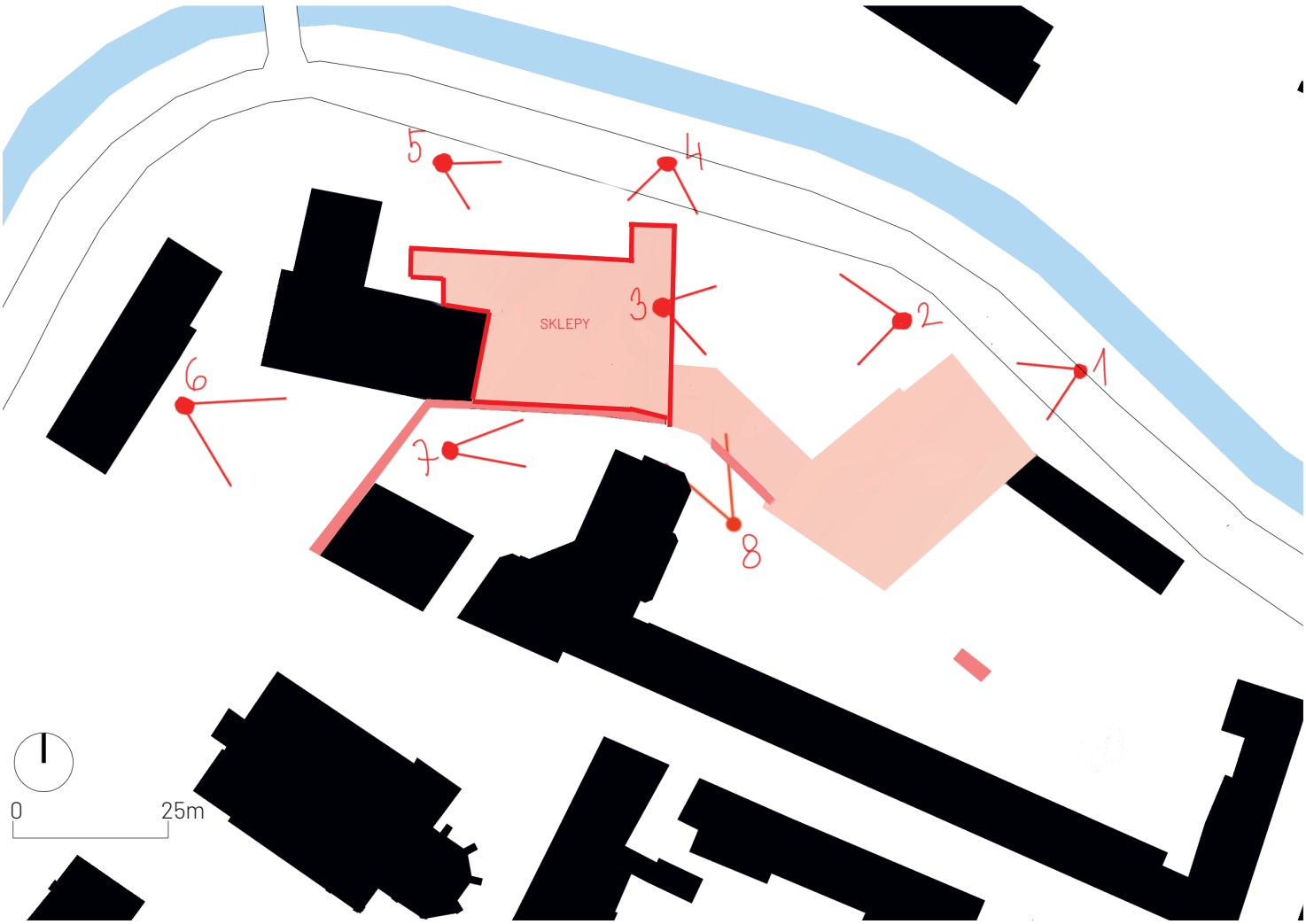

Areál se nachází v těsné blízkosti centra města, v jeho blízkém okolí je městská knihovna, domov důchodců a bytové domy. Sklepní prostory pivovaru pochází z první pol. 19-tého století, pivo se v něm vařilo až do roku 1910, dokud nevznikl moderní, průmyslový akciový pivovar, který navázal na stoletou tradici Litovelského pivovarnictví a vaří pivo dodnes. Během minulého století obalily prostory pivovaru množství průmyslových budov firmy VDP, dnes jsou už opuštěné a nevyužívané, sklepní prostory slouží městu pro skladování.

1.

2.

3.

4.

5.

6.

7.

8.

SKLEPNÍ PROSTORY - AKTUÁLNÍ STAV

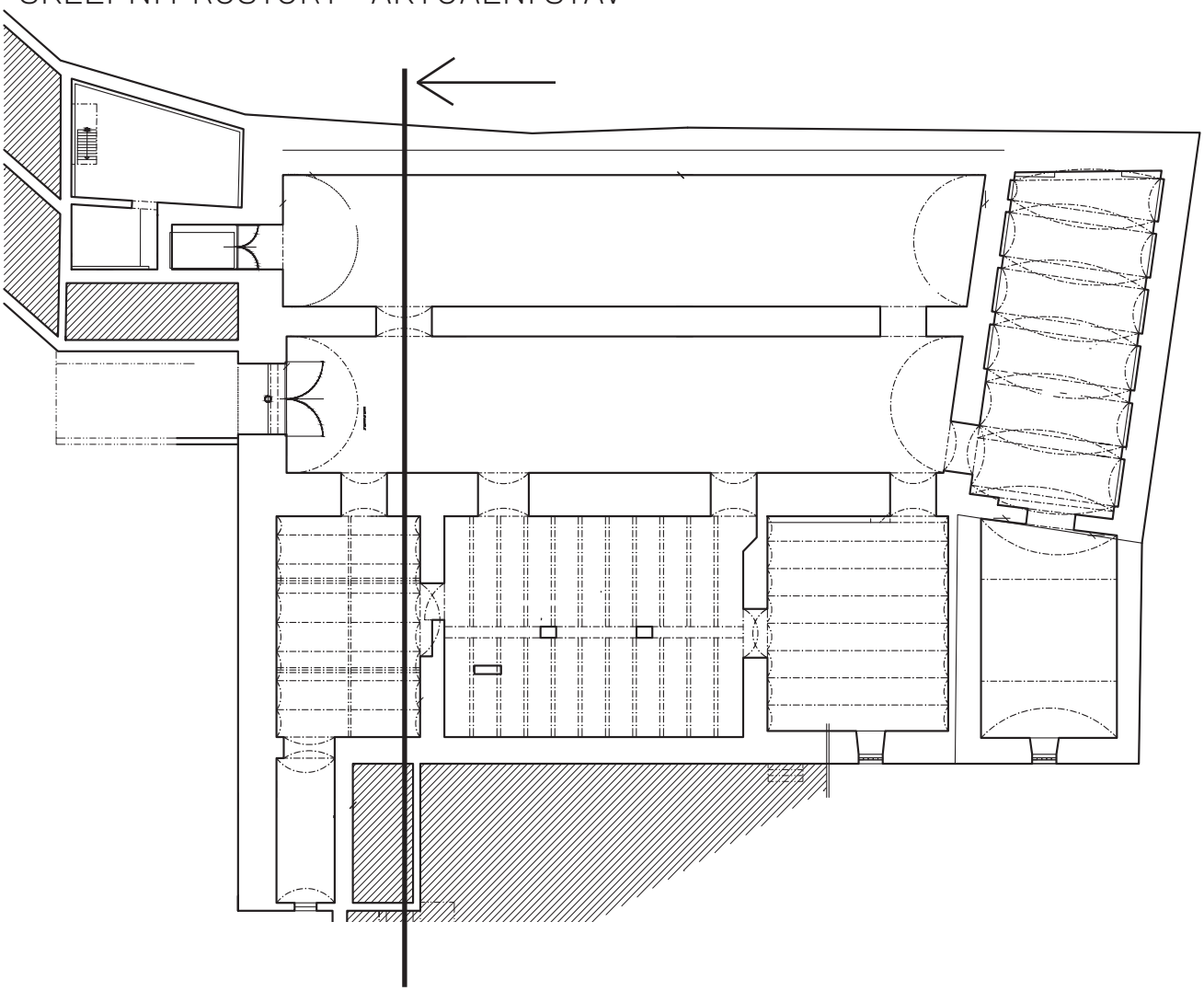

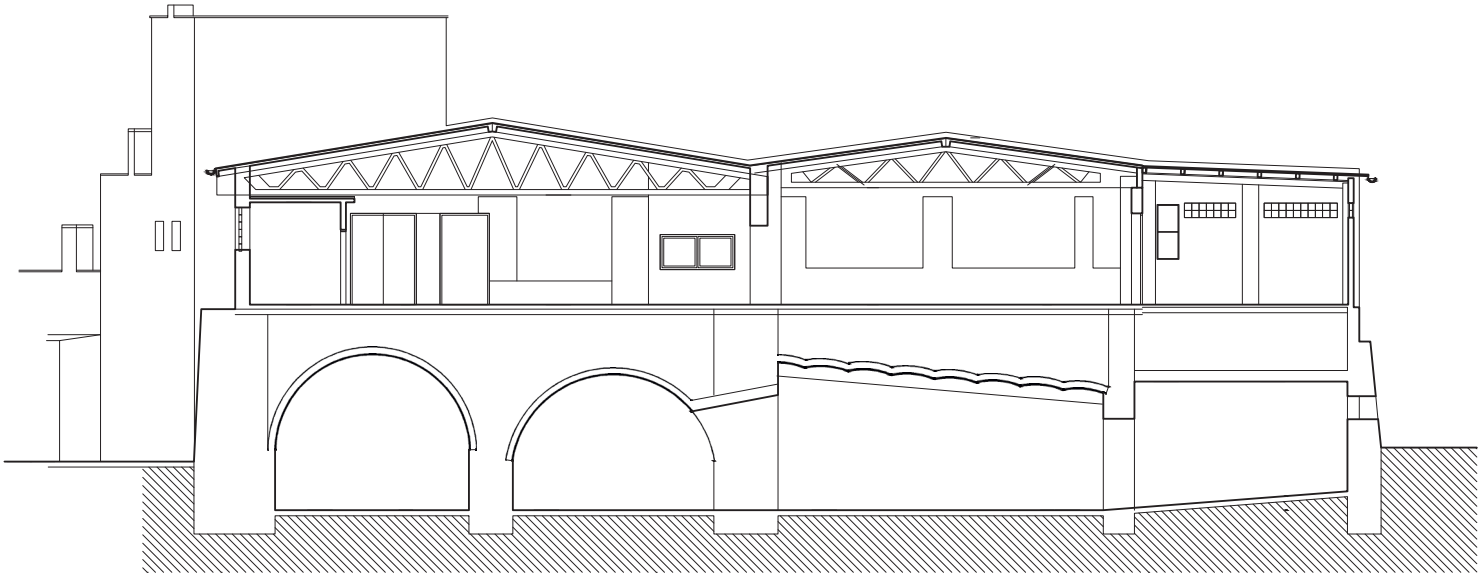

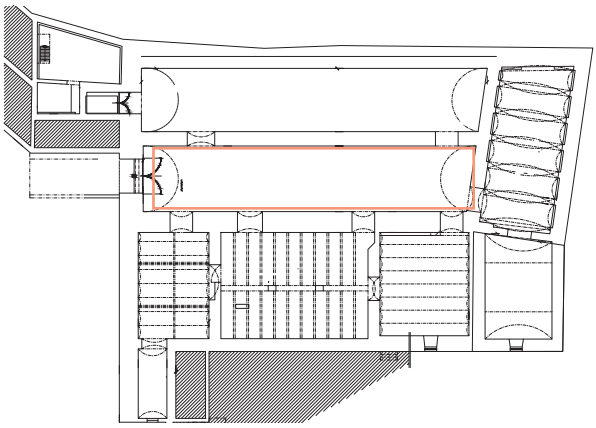

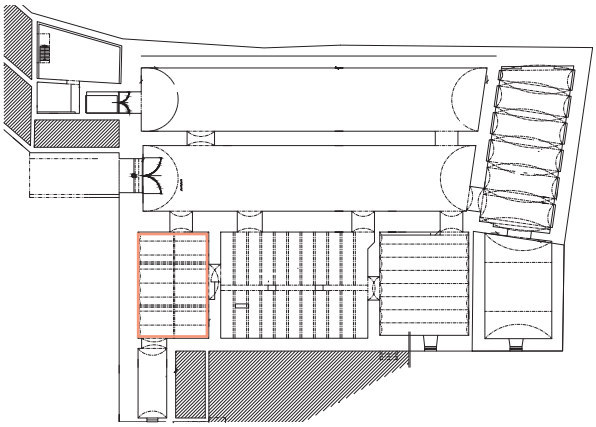

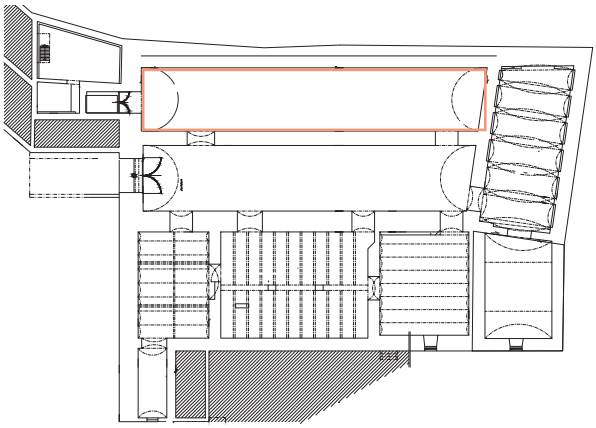

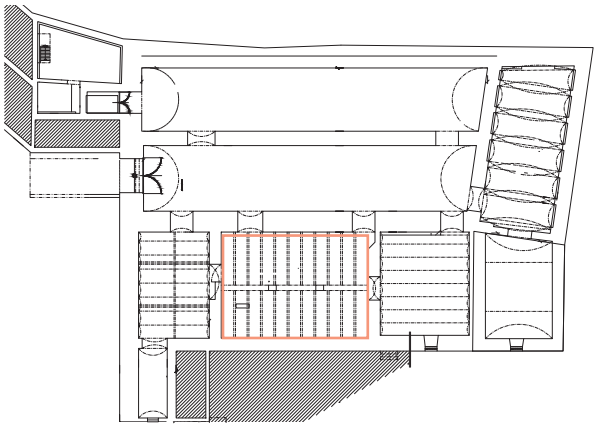

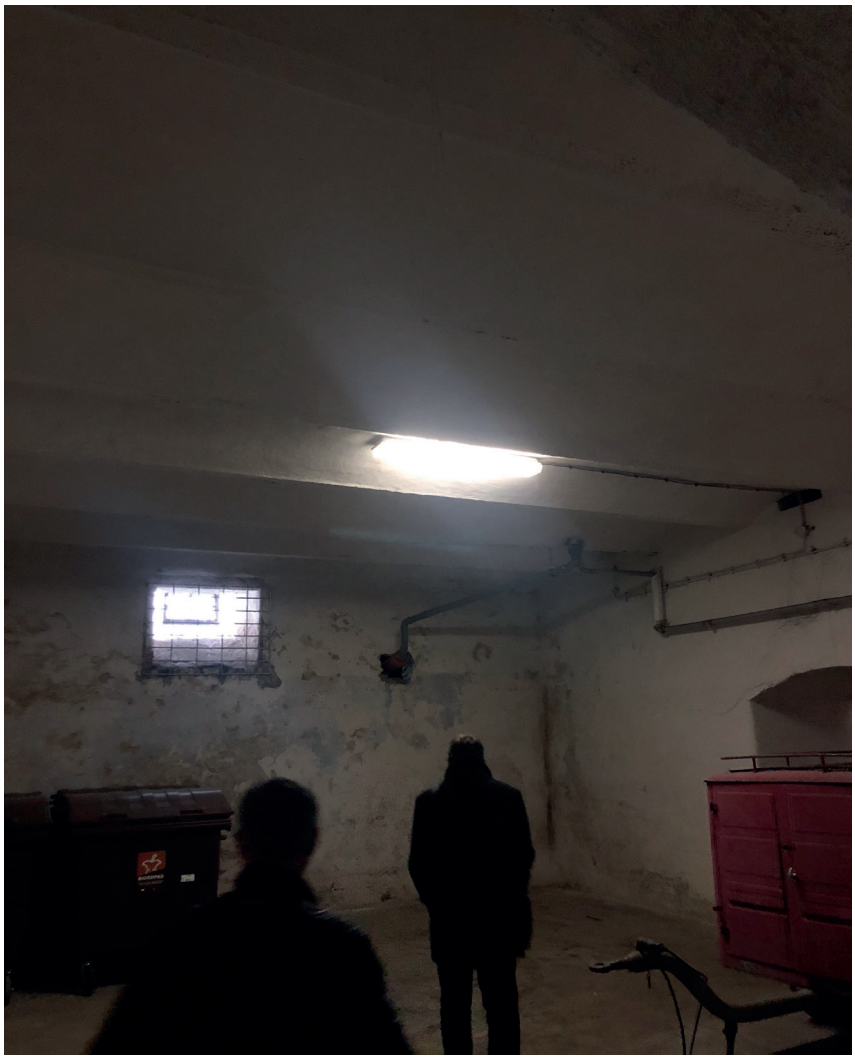

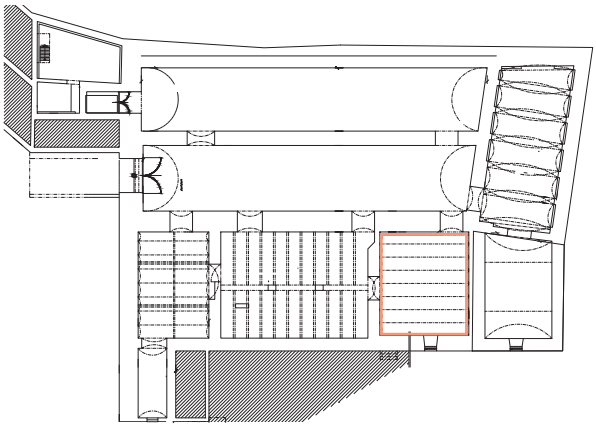

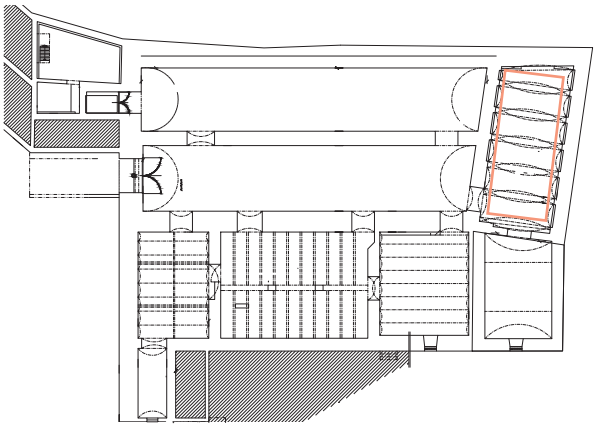

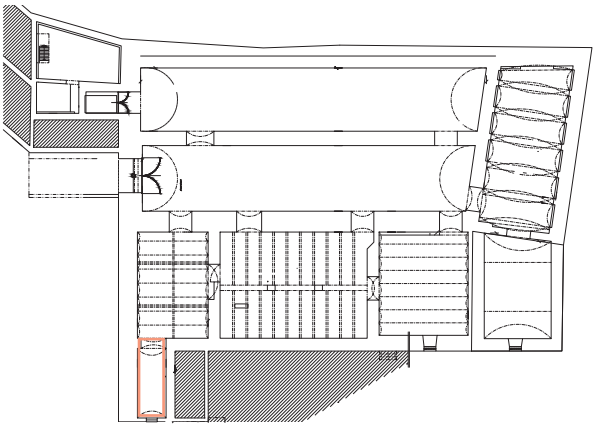

KONCEPT

Při návštěvě a analýzách si nešlo nevšimnout specifické vlastnosti objektu a okolní zástavby - konstrukce jednotlivých budov z různých dob jsou do sebe zakouslé a propojené, samotná konstrukce sklepních prostorů pivovaru je propojená s historickými opevňovacími hradbami a je tvořena množstvím různých materiálu. Koncept budovy je založen na těchto vlastnostech, sklepy jsou zvenku začištěny tak, aby se odhalila mozaiku různých materiálů a tvary kleneb, terénními úpravami se sklepy zpřístupní a odhalí . Nové přístavby obalí sklepy a zaručí provoz pivovarské restaurace, která se v nich bude nacházet, v patře je pak umístěn kulturní sál pro soukromé i veřejné akce. K sálu přiléhá venkovní terasa, která je orientovaná k Moravě a nově navrženém molu u břehu.

Propojení konstrukcí

Různorodost materiálů a konstrukce kleneb

Propojení s hradbami

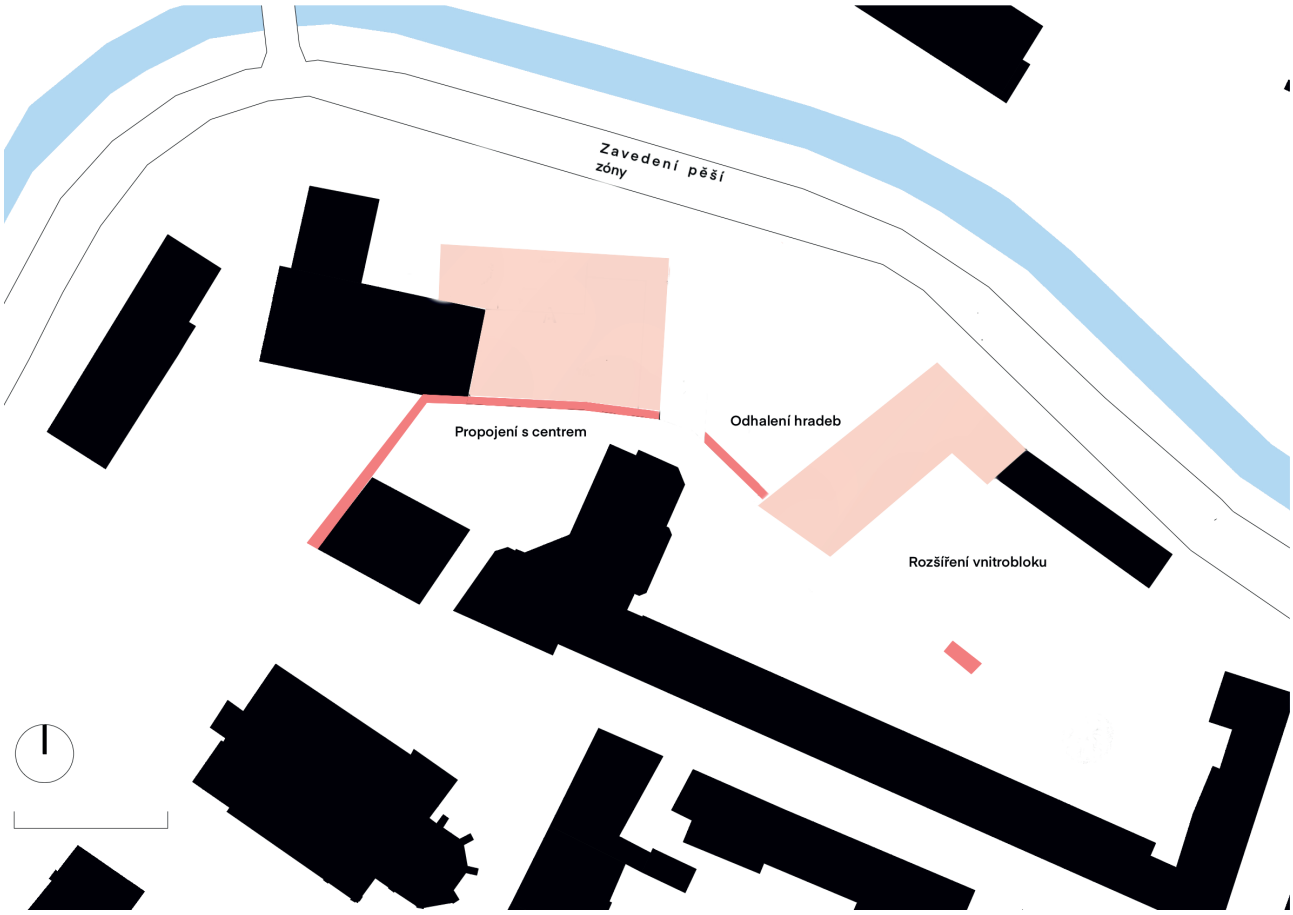
Zavedení pěší zóny
Propojení s centrem
Odhalení hradeb
Rozšíření vnitrobloku

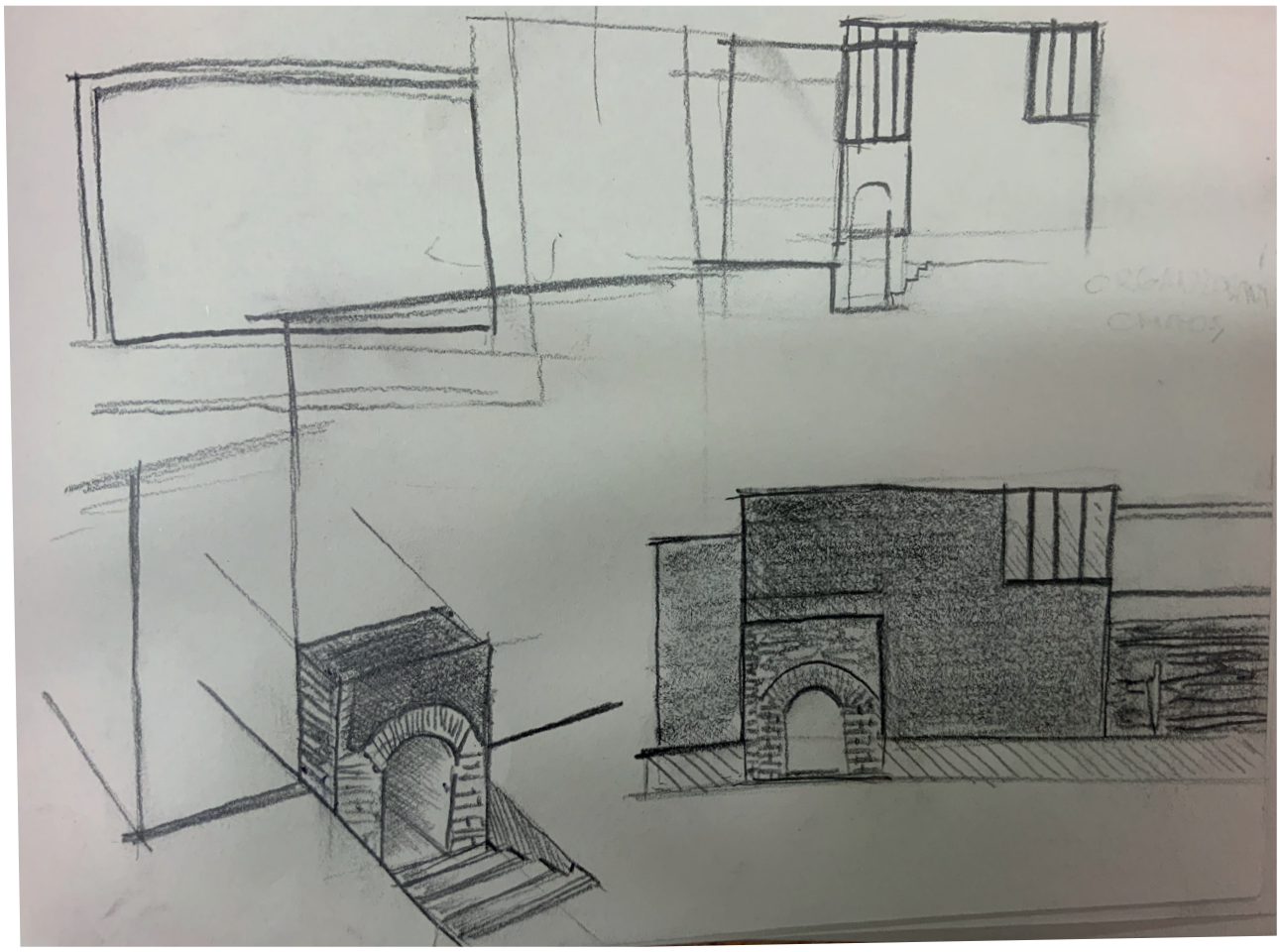

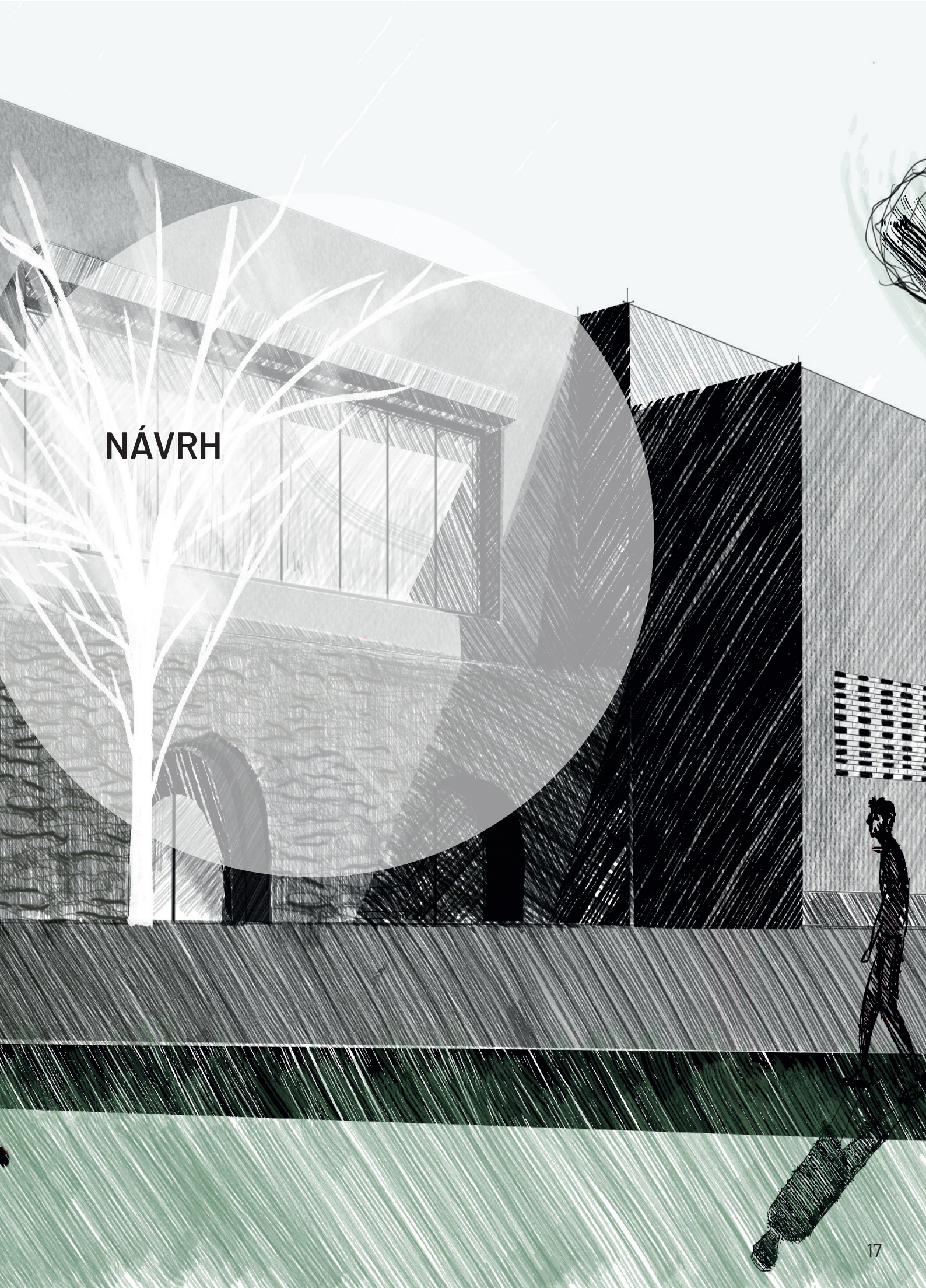

NÁVRH

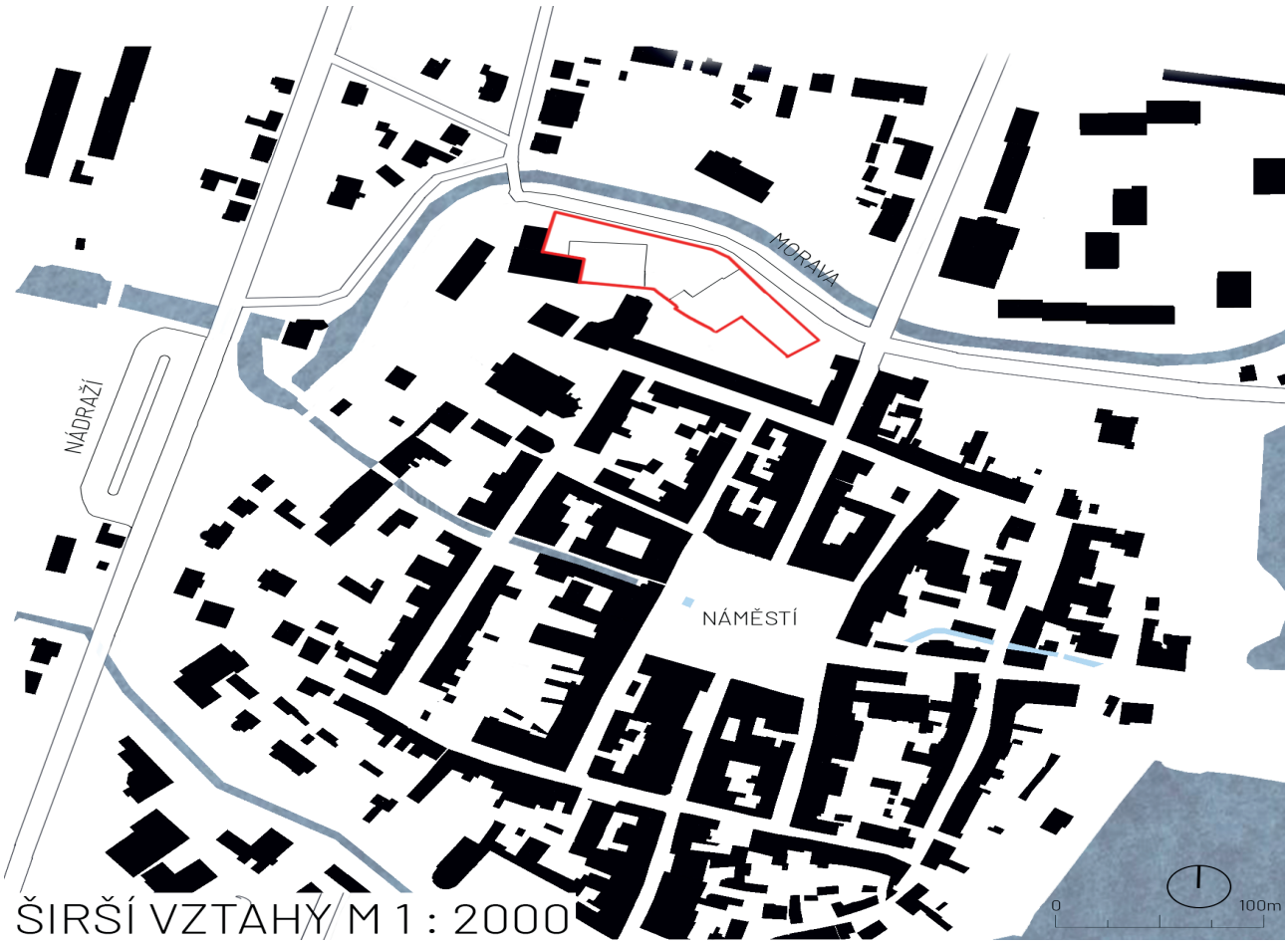

ŠIRŠÍ VZTAHY M 1 : 2000

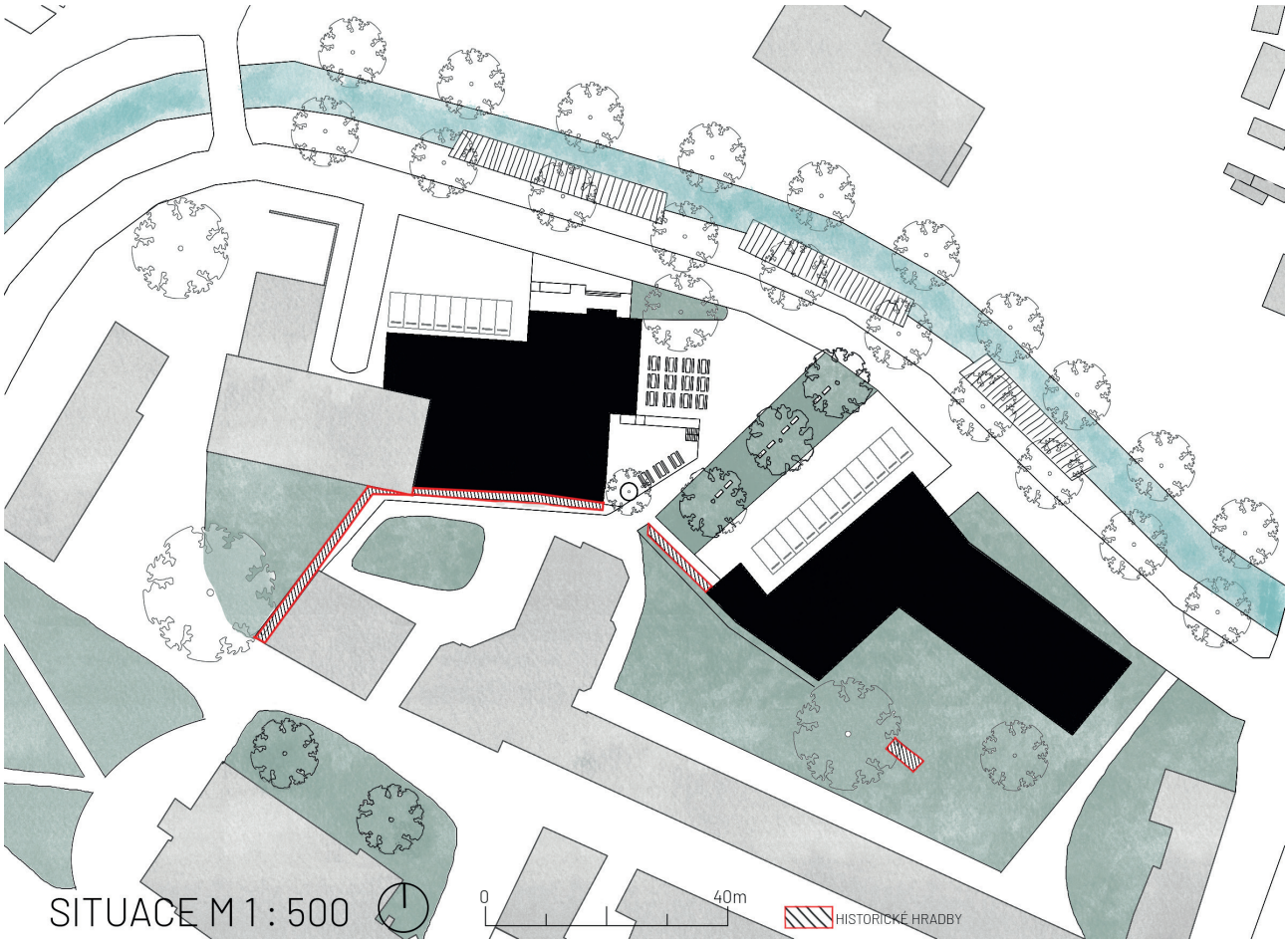

SITUACE M 1 : 500

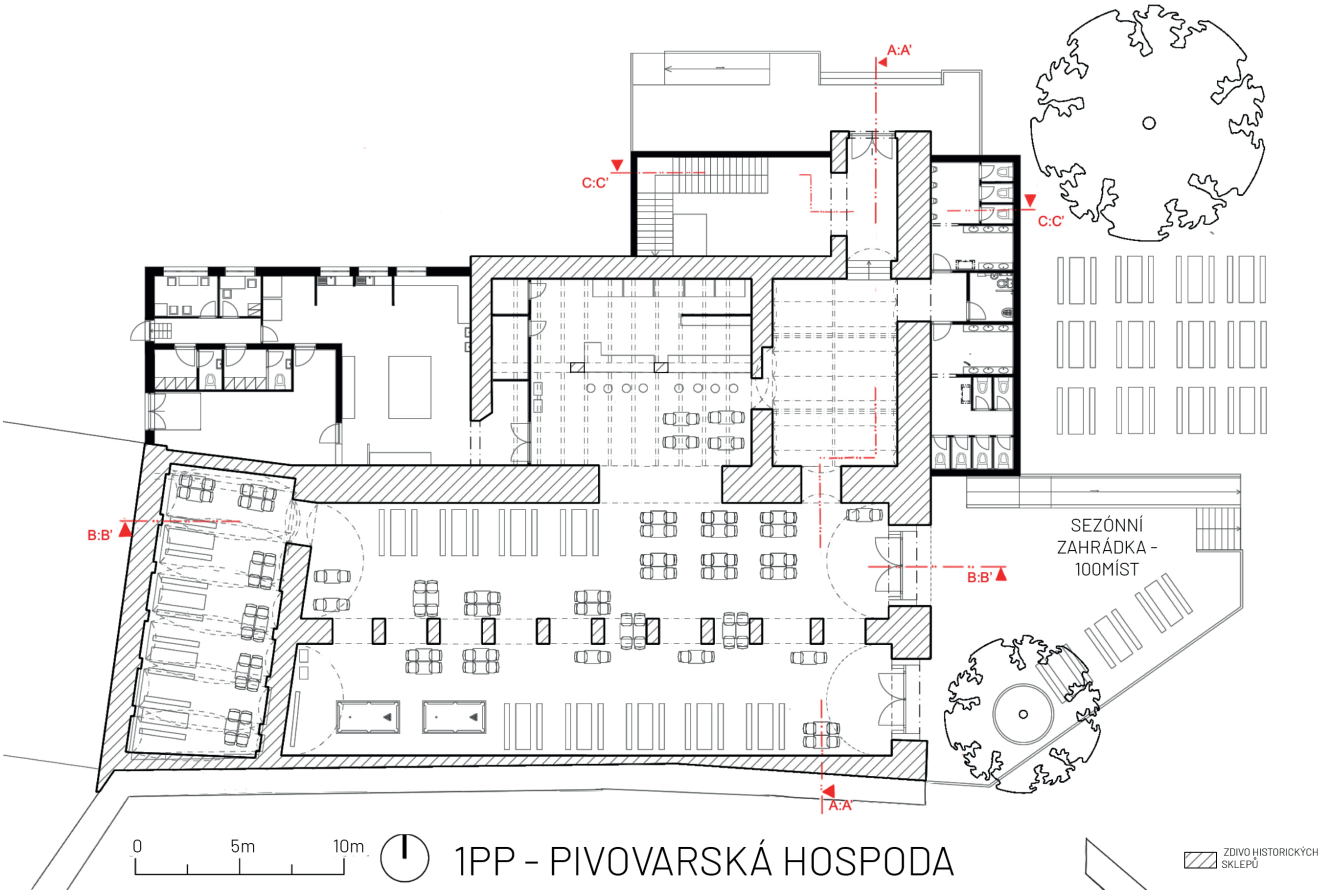
A:A'
C:C'
C:C'
B:B'
B:B'
A:A'
SEZÓNNÍ
ZAHRÁDKA -
100MÍST
0
5m
10m
1PP - PIVOVARSKÁ HOSPODA
ZDIVO HISTORICKÝCH
SKLEPŮ

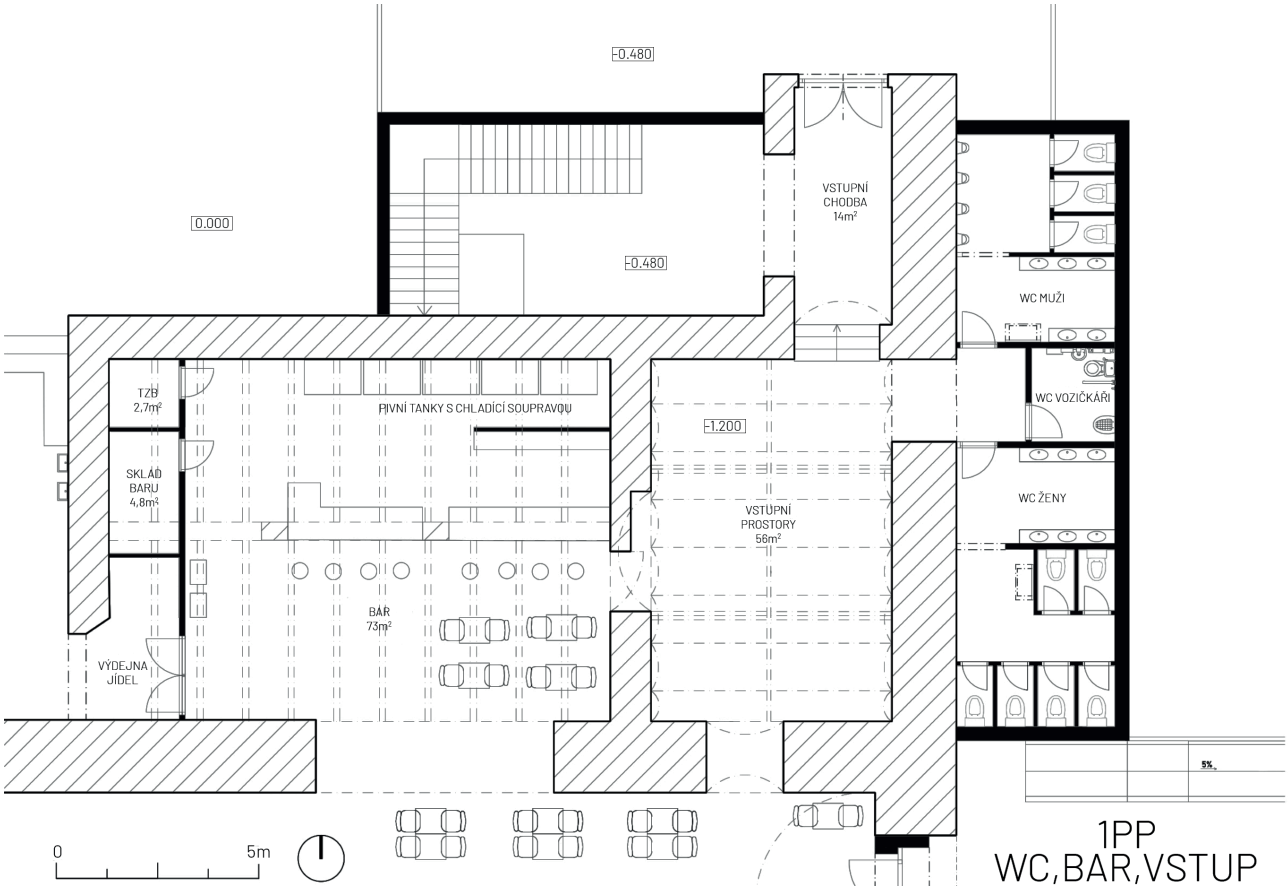
-0.480
0.000
-0.480
VSTUPNÍ
CHODBA
14m²
WC MUŽI
WC VOZÍČKÁŘI
WC ŽENY
TZB
2,7m²
PIVNÍ TANKY S CHLADÍCÍ SOUPRAVOU
-1.200
SKLAD
BARU
4,8m²
VSTUPNÍ
PROSTORY
56m²
BAR
73m²
VÝDEJNA
JÍDEL
5%
0
5m
1PP
WC,BAR,VSTUP

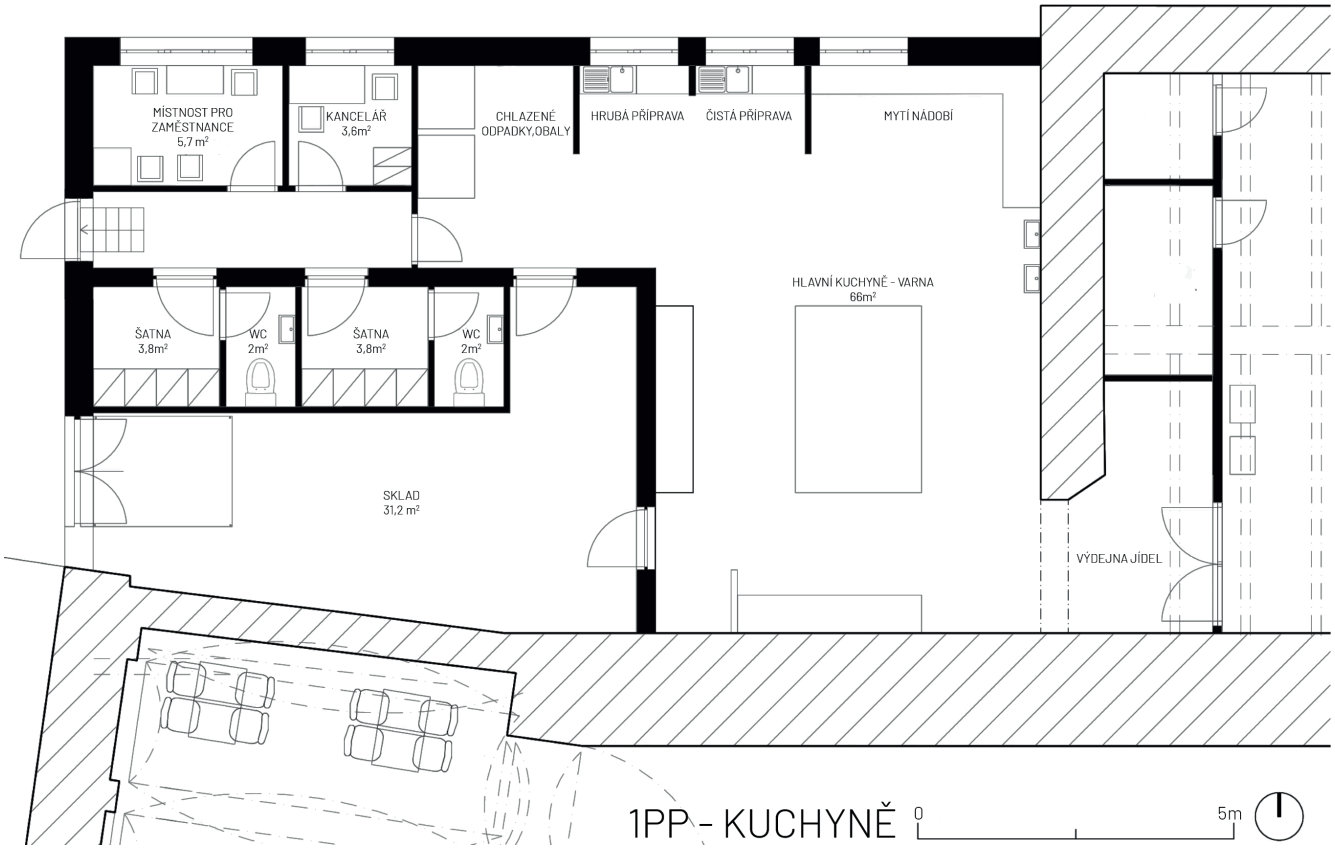

1PP - KUCHYNĚ

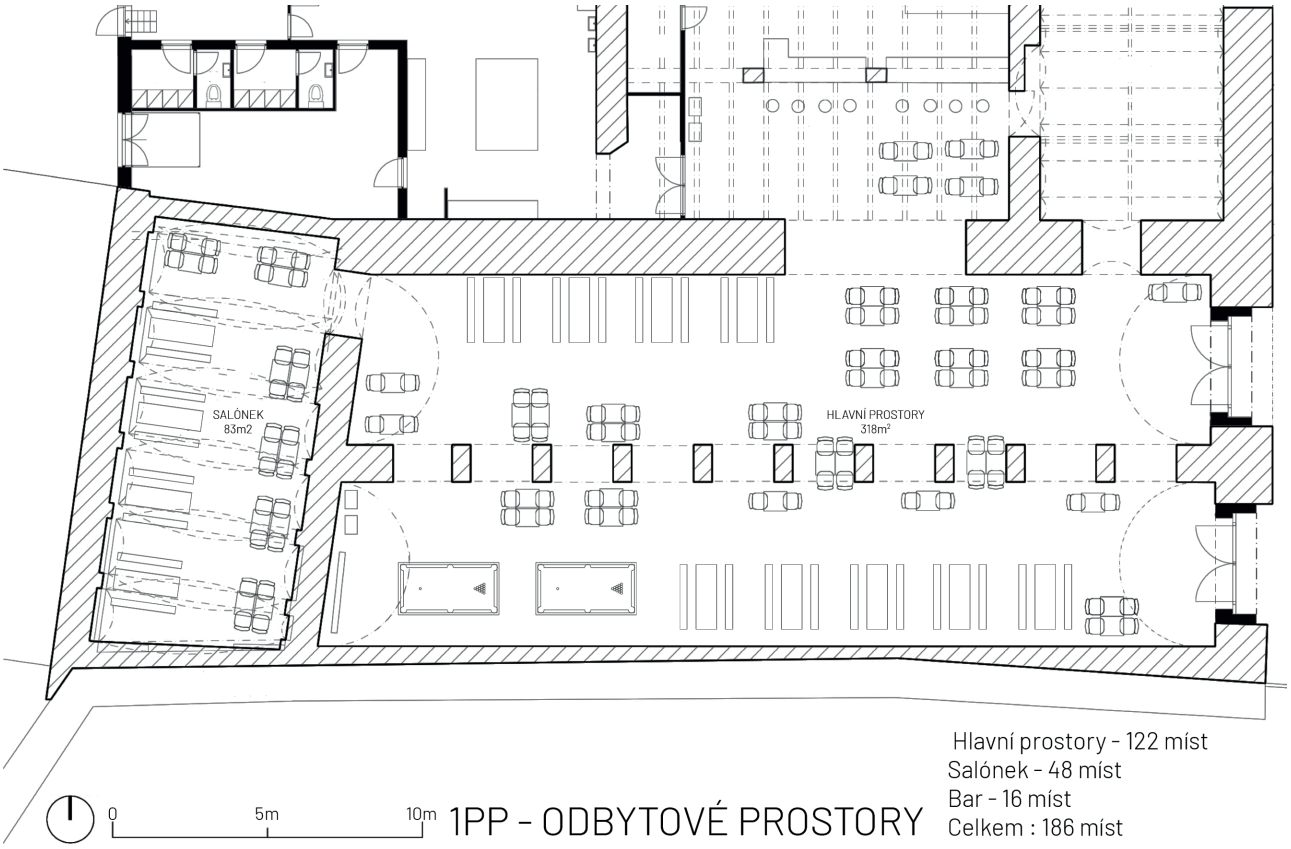

1PP - ODBYTOVÉ PROSTORY

Hlavní prostory - 122 míst
Salónek - 48 míst
Bar - 16 míst
Celkem : 186 míst

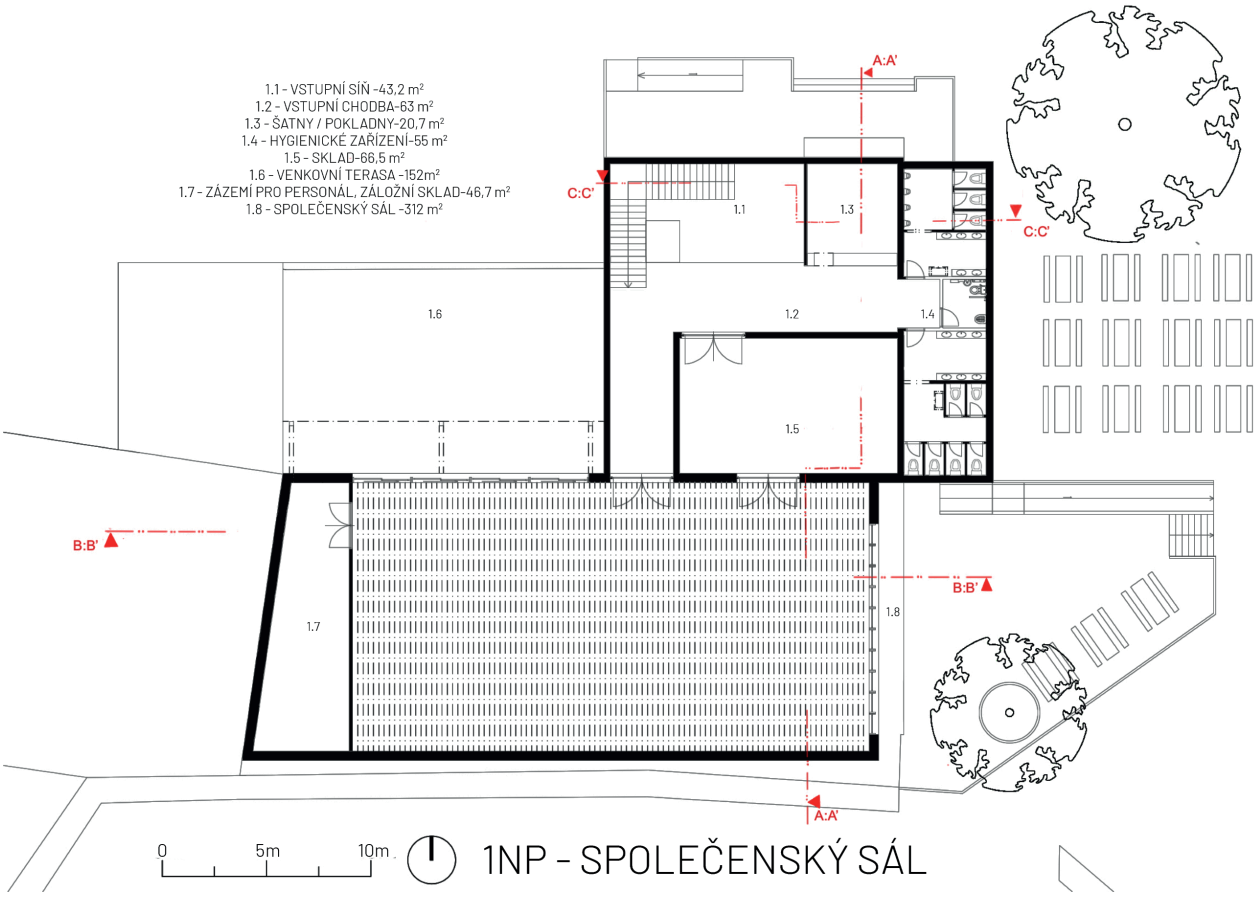

1NP - SPOLEČENSKÝ SÁL

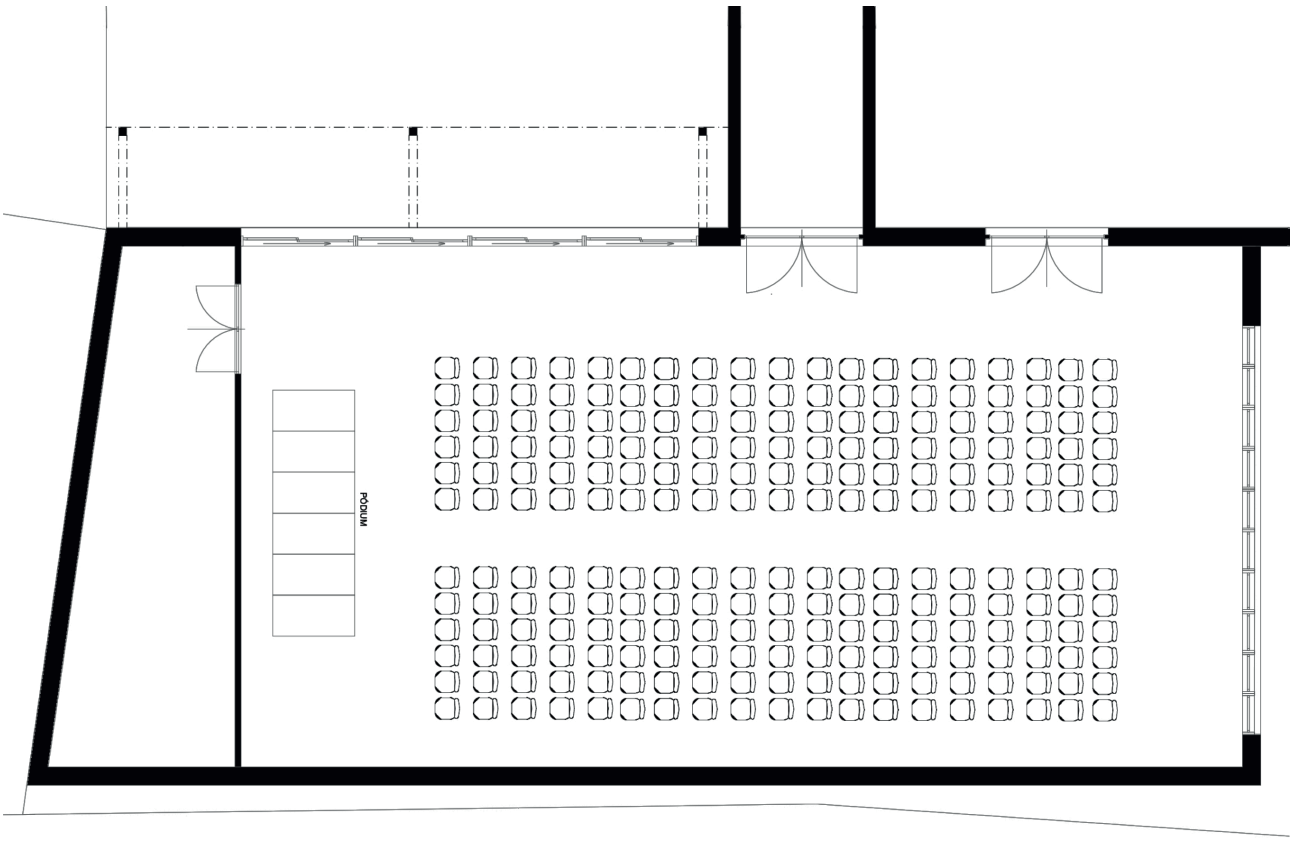

DIVADLO Kapacita :228 míst + provozovatelé

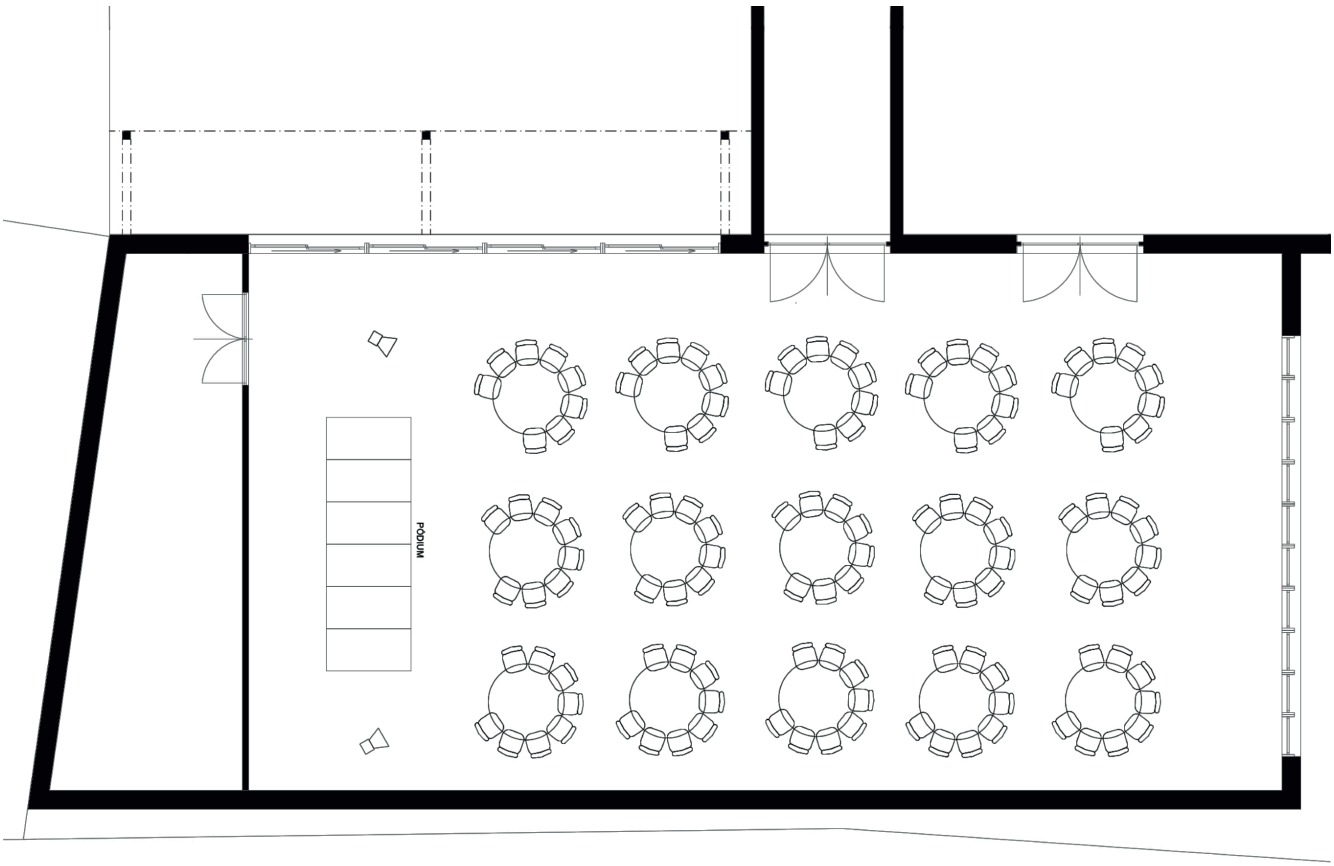

0 5m

KABARET Kapacita :120 míst + provozovatelé

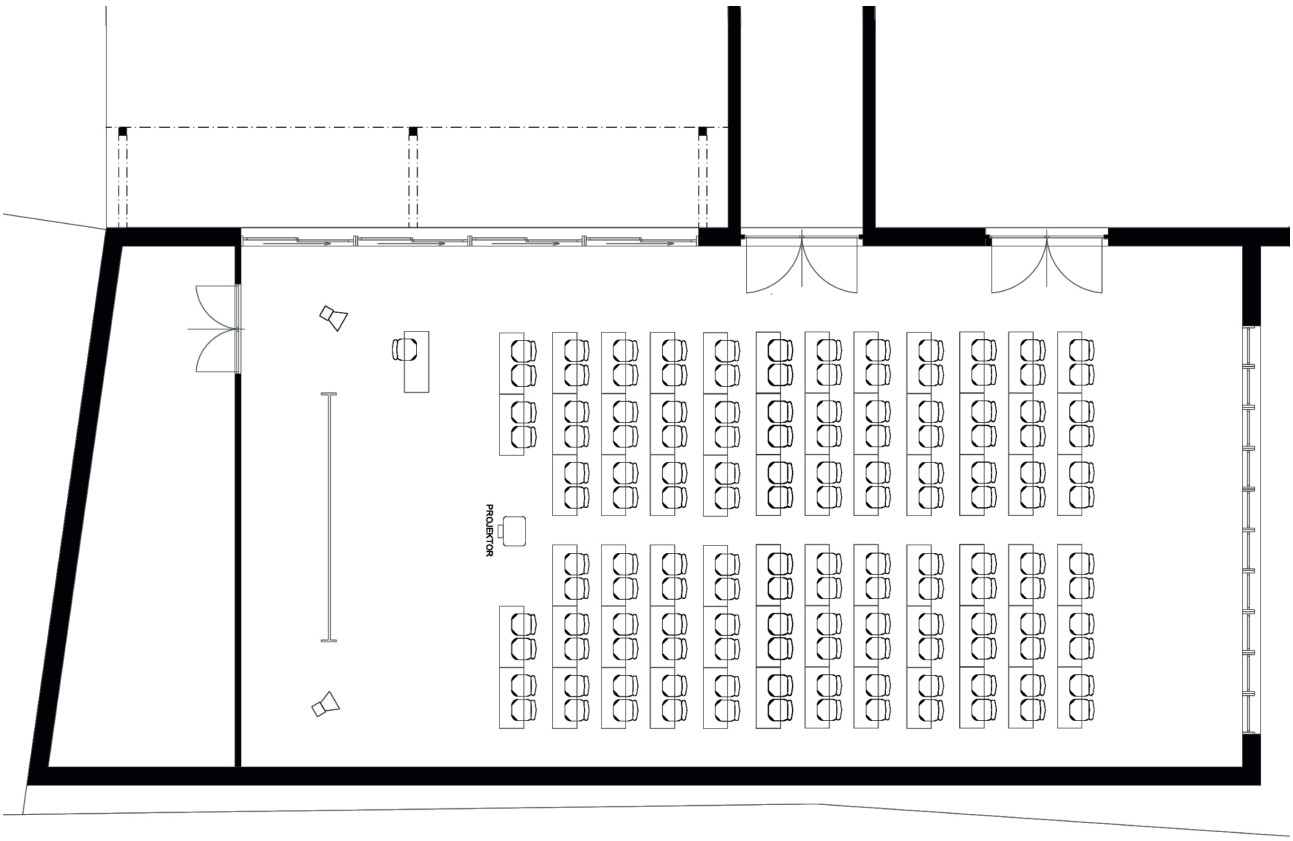

0 5m

ŠKOLA,SEMINÁŘ Kapacita :70 míst + provozovatelé

POHLED VÝCHODNÍ

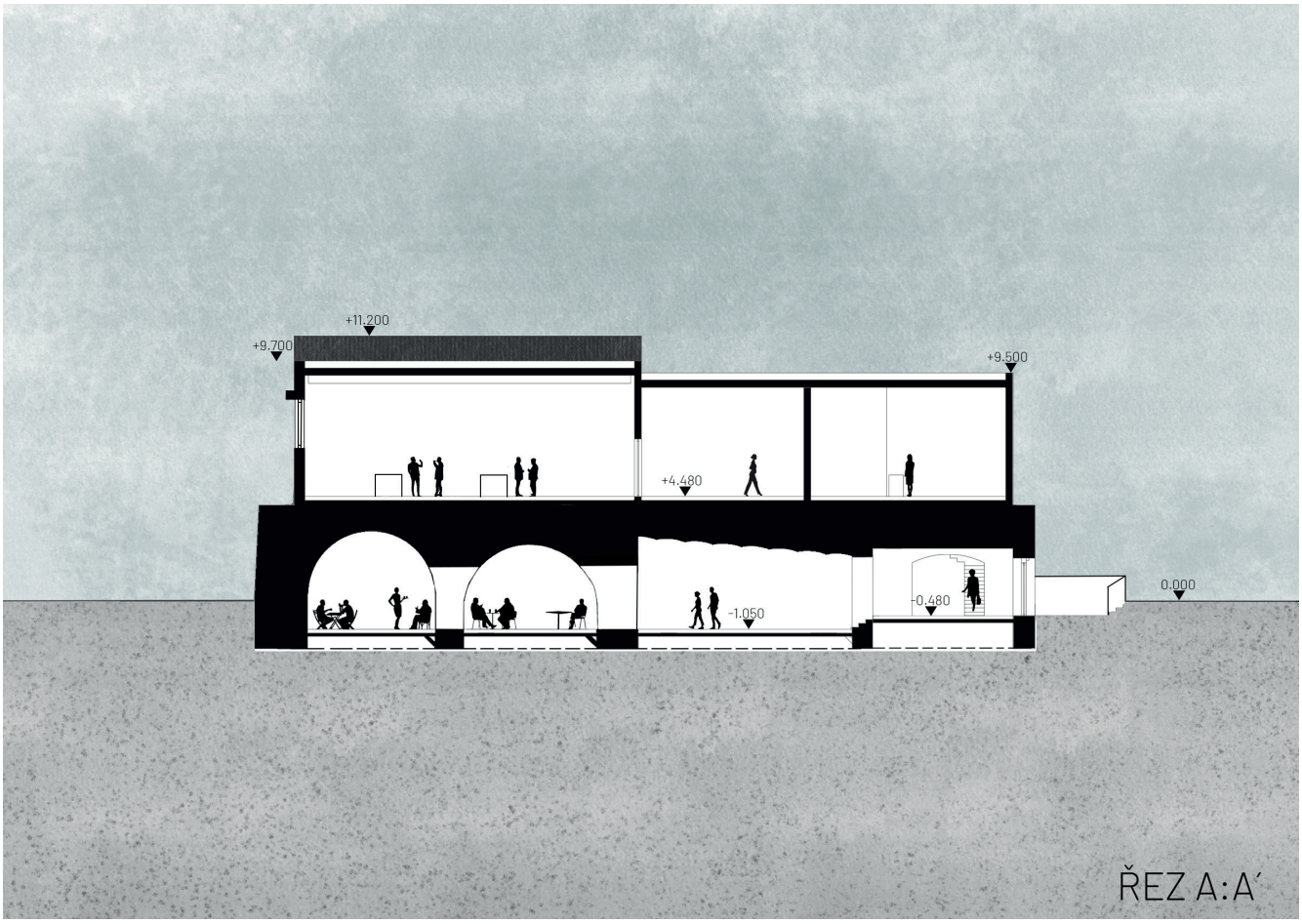
+11.200
+9.700
+9.500
+4.480
-1.050
-0.480
0.000
ŘEZ A:A´

POHLED SEVERNÍ

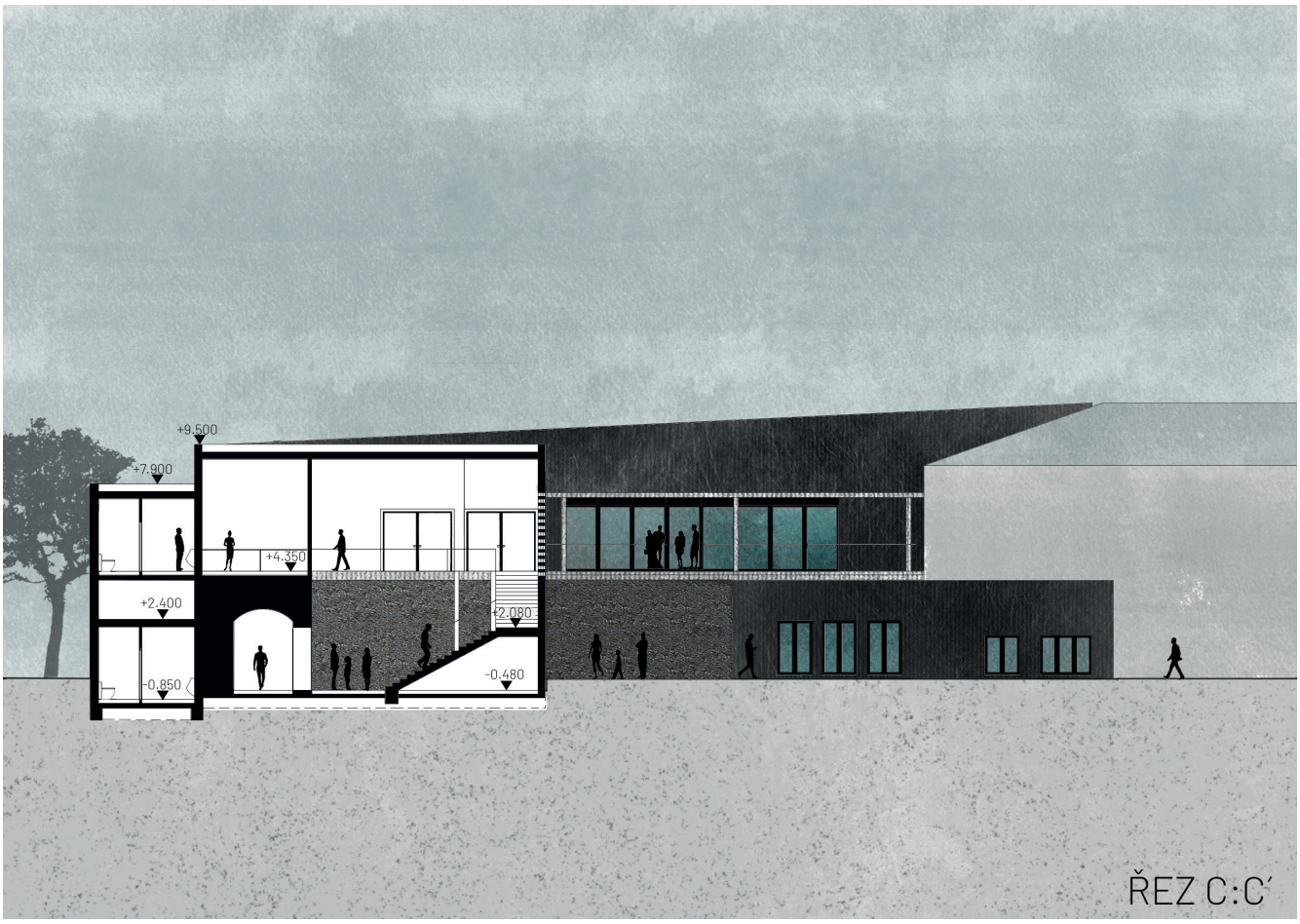
+9.500
+7.900
+4.350
+2.400
+2.080
-0.850
-0.480
ŘEZ C:C´

POHLED JIŽNÍ

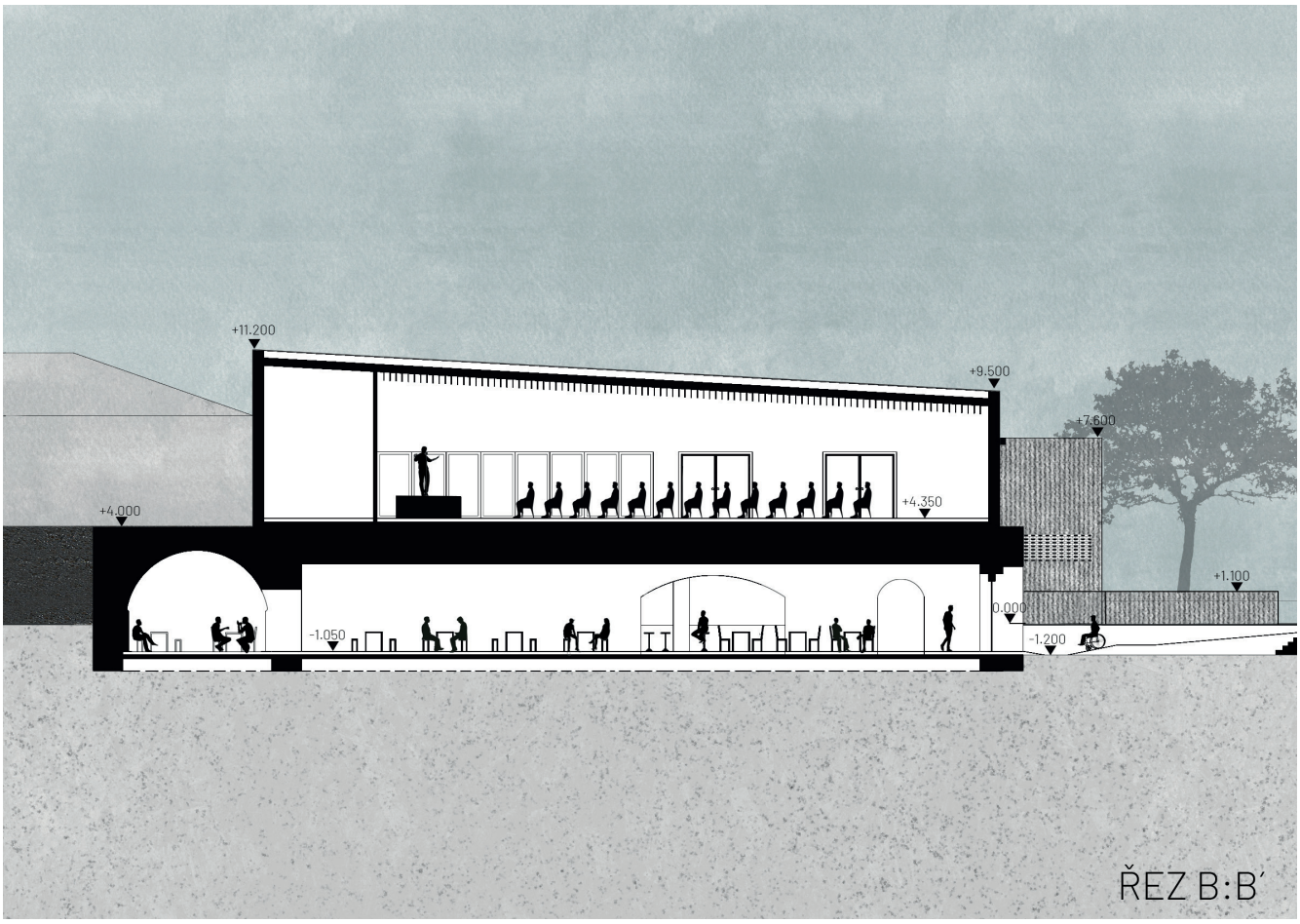
+11.200
+9.500
+7.600
+4.350
+4.000
+1.100
0.000
-1.050
-1.200
ŘEZ B:B´

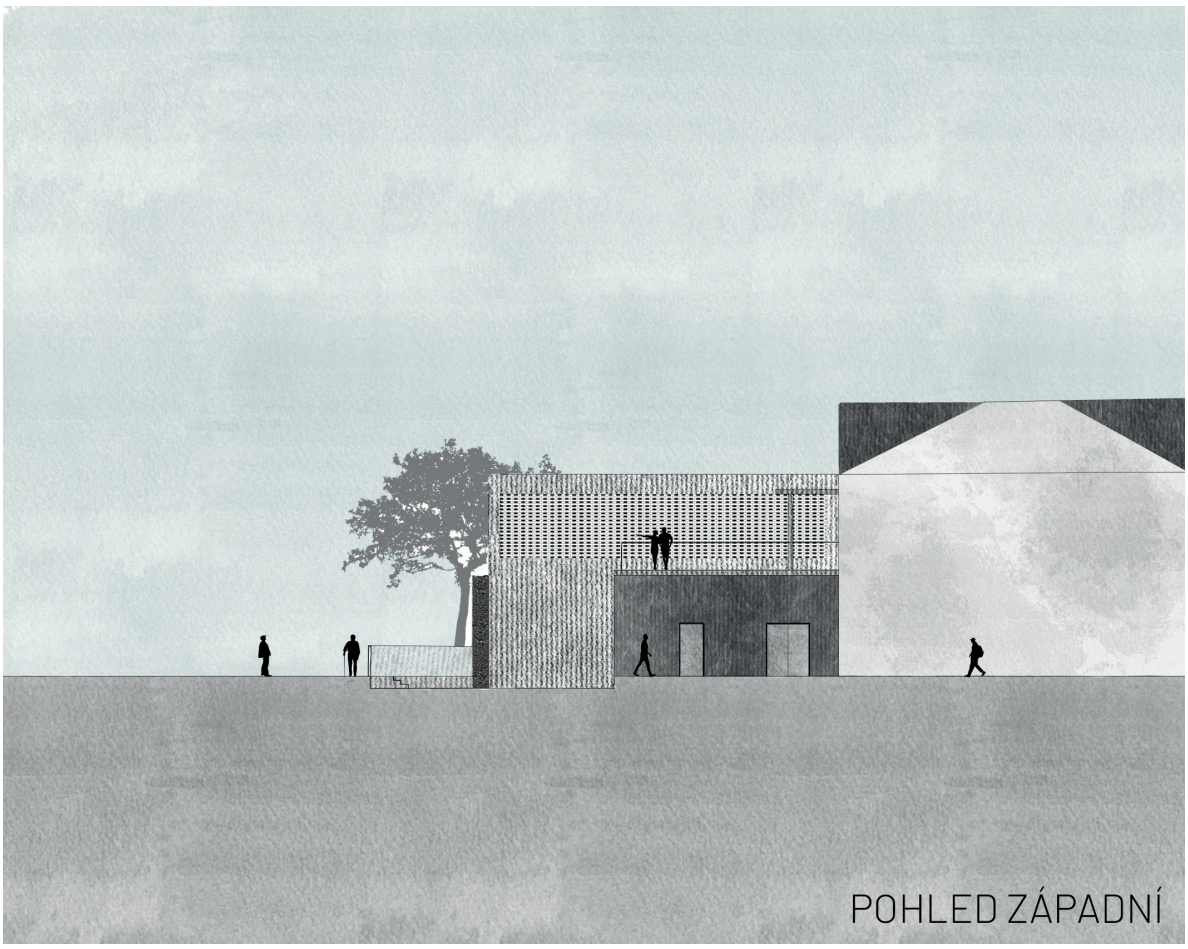
POHLED ZÁPADNÍ

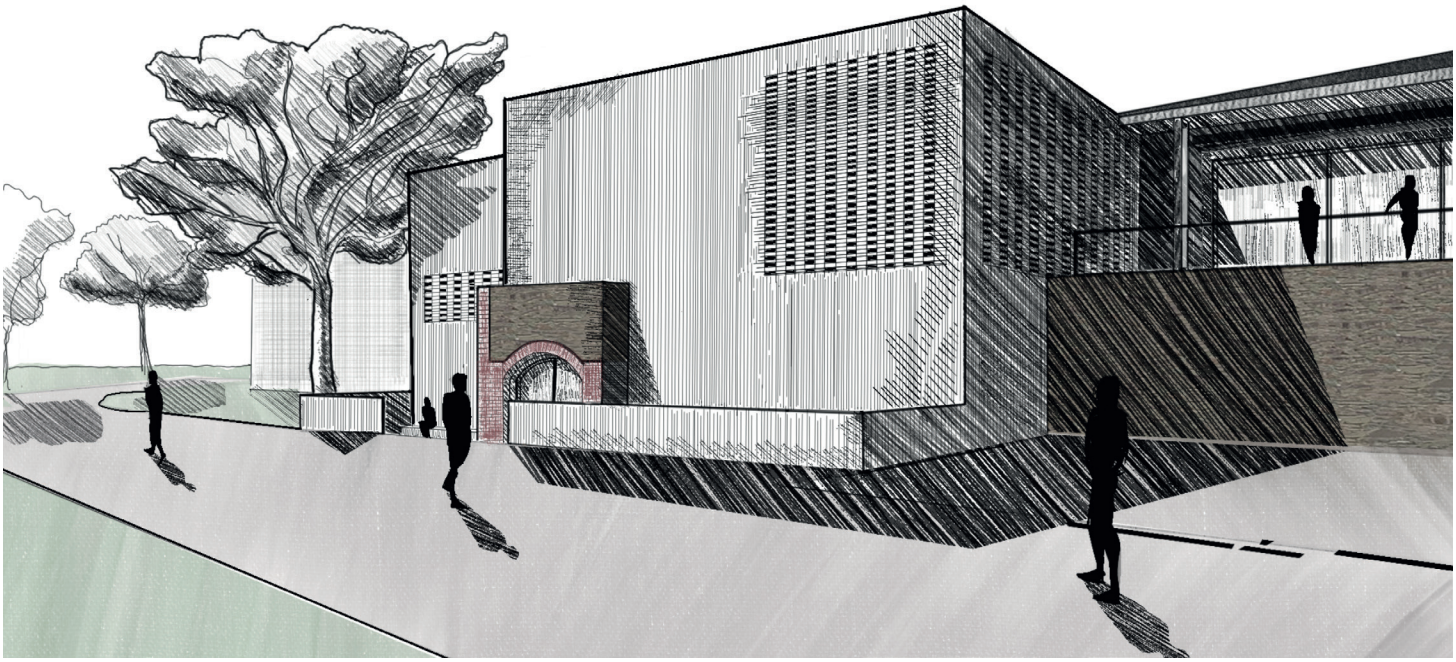

VSTUPNÍ PROSTORY DO SÁLU

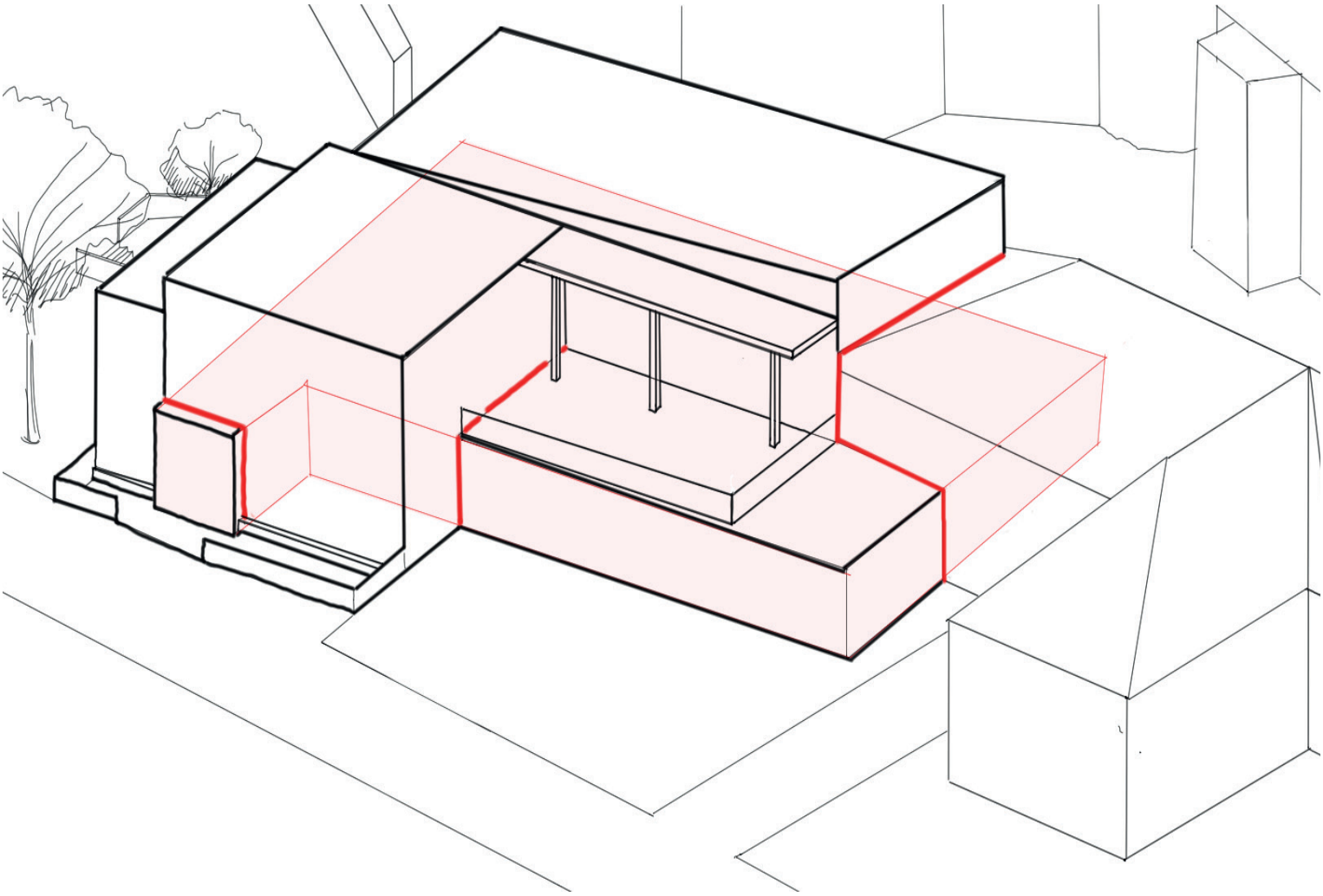

ATELIER SITTA - CHMELOVÁ
FA ČVUT V PRAZE
LETNÍ SEMESTR 2023